THIS DRAWING IS UNPUBLISHED. RELEASED FOR PUBLICATION 20
© COPYRIGHT 20 BY - ALL RIGHTS RESERVED.

REVISIONS 変更

P	LTR	DESCRIPTION	DATE	DWN	APVD
	D	REVISED	15APR2014	H.O	N.Y

-1:本図
-1:AS SHOWN

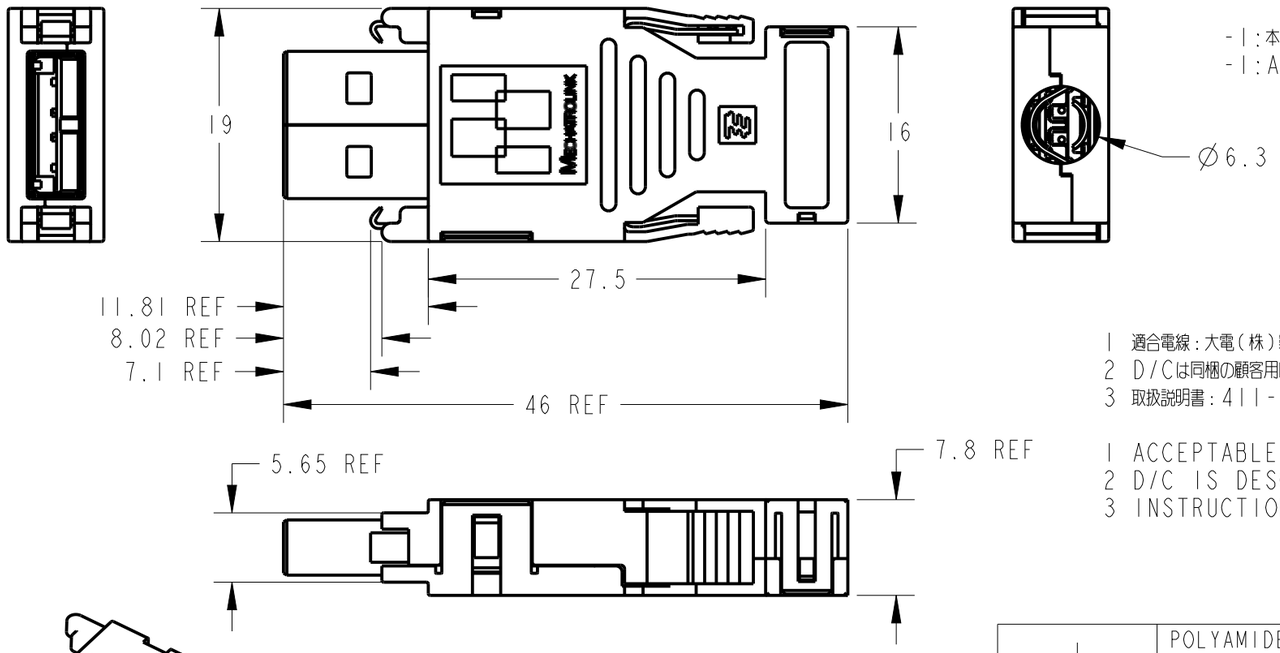

1 適合電線:大電(株)製(HRZFV-SB AWG25×2心)
2 D/Cは同梱の顧客用図面(図面名称欄内)に記載
3 取扱説明書:411-78259

1 ACCEPTABLE WIRE:DAIDEN Co.Ltd.(HRZFV-SB AWG25×2C)
2 D/C IS DESCRIBED IN THE BUNDLED CUSTOMER DRAWING (IN DRAWING NAME COLUMN).
3 INSTRUCTION SHEET:411-78259

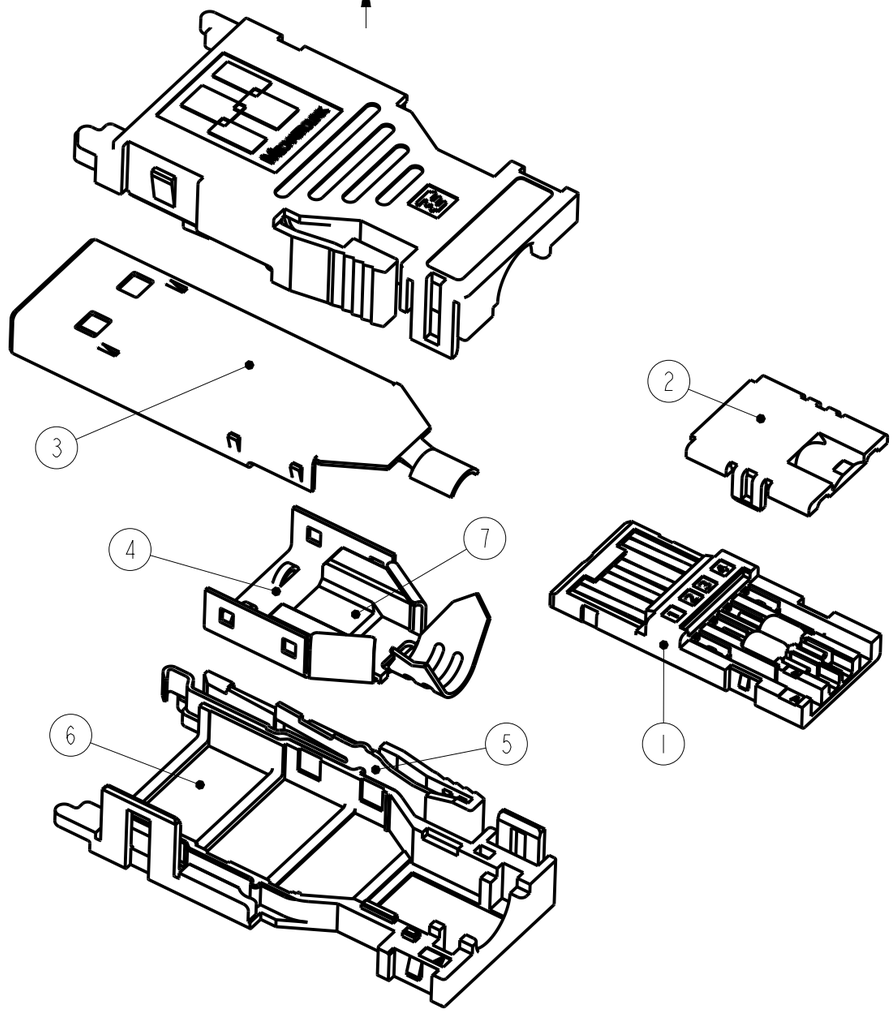

REQUIRED PART ASSEMBLY	MATERIAL/FINISH 材料/仕上げ	PART NAME 部品名称	ITEM NO.
1	POLYAMIDE OF GLASS FILLED PLASTIC(UL94V-0) ガラス入りポリアミド系樹脂 UL94V-0	RETENTION HSG リテンション ハウジング	7
2	OLYESTER OF GLASS FILLED THERMO PLASTIC(UL94V-0) ガラス入り熱可塑性ポリエステル系樹脂 UL94V-0	COVER HSG カバー ハウジング	6
2	STAINLESS STEEL ステンレス鋼	LOCK SPRING ロック スプリング	5
1	STEEL/UNDER:COPPER PLATING,TOP:Ni PLATING 鋼/下地:銅めっき,表面:ニッケルめっき	BACK SHELL OF PLUG バック シェル	4
1	STEEL/UNDER:COPPER PLATING,TOP:Ni PLATING 鋼/下地:銅めっき,表面:ニッケルめっき	FRONT SHELL OF PLUG フロント シェル	3
1	POLYESTER OF GLASS FILLED THERMO PLASTIC(UL94V-0) ガラス入り熱可塑性ポリエステル系樹脂 UL94V-0	CAP HSG キャップ ハウジング	2
1	CONTACT(COPPER ALLOY/ UNDER ALL SURFACE:Ni PLATING 1.27μm MIN TOP CONTACT AREA:Au PLATING 0.76μm MIN SOLDERING AREA:Tin PLATING 2μm MIN) HSG(POLYAMIDE OF GLASS FILLED PLASTIC(UL94V-0)) INDUCTOR(TDK SP0203-R10K-PF) コンタクト(銅合金/ 全面:ニッケルめっき下地 1.27μm以上 表面 接点部:金めっき 0.76μm以上 半田付け部:錫めっき 2μm以上) ハウジング(ガラス入りポリアミド系樹脂 UL94V-0) インダクタ(ABCO製 AN02 TB R10K)	SUB PLUG ASSY with INDUCTOR サブ プラグ アッセンブリ (インダクタ付)	1

THIS DRAWING IS A CONTROLLED DOCUMENT.

DIMENSIONS: 単位: 耗 mm

TOLERANCES UNLESS OTHERWISE SPECIFIED:
一般公差 ±0.3
0 PLC ±-
1 PLC ±-
2 PLC ±-
3 PLC ±-
4 PLC ±-
ANGLES ±-

MATERIAL 材料 - -
FINISH 仕上 - -

DWN K.RIKU 27OCT2006
CHK I.HASEGAWA 27OCT2006
APVD I.HASEGAWA 27OCT2006
PRODUCT SPEC 製品規格 -
APPLICATION SPEC 取付適用規格 114-5404
WEIGHT (TRAY IS CONTAINED) 29.9(g)
CUSTOMER DRAWING

TE Connectivity

NAME 名称: MECHATROLINK II CONNECTOR KIT -

SIZE	CAGE CODE	DRAWING NO 番号	RESTRICTED TO
A3	-	C-1827525	-

SCALE 尺度 2:1 SHEET 1 OF 1 REV D

1470-19 (3/13)