NO.	品番	材質	色	備考
1.	7126-1038	6ナイロン	ナチュラル	
2.	7126-1038-90	〃	青	
△3	7126-1038-30	〃	黒	

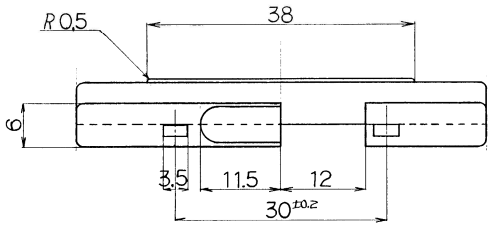

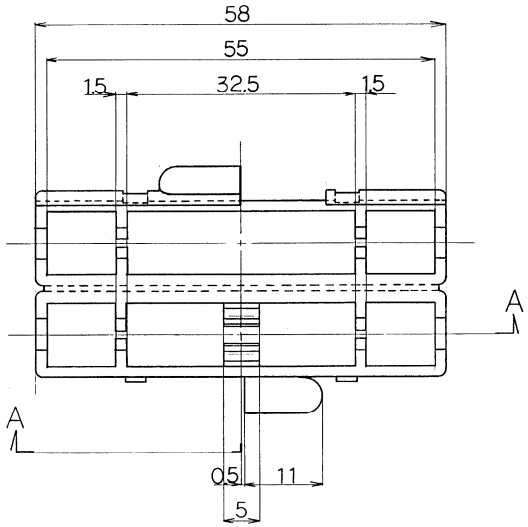

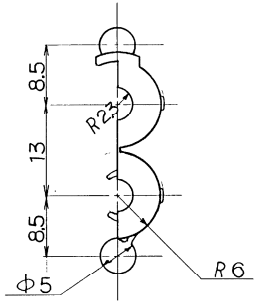

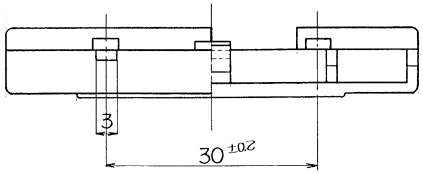

断面 A－A

註記

1. フタノ開閉力ハ開力，閉力トモニ 1～10回マデ 1.5kg～8kgトスル.
2. ヒューズ，ヒューズホルダー間ノ着脱力ハ 挿入・離脱力 共ニ 0.5～7kgトスル.

YBM

△4 79.06.19 品番追記 (9-2314 面d)	製品名 ヒューズホルダー	品名 ヒューズホルダー	
△3 52.8.8 形状変更ノ為，差換図作成 (9-121 変)	製品番号	品番 7126-1038 etc.	
図九 新設	設計 青木	角法 3	図番 7126-1038:R
作成 48年4月5日	52年8月10日	52.8.9 / 52.8.5 / 52.8.4	福田

	10以下	50以下	100以下	250以下	250 〃	500 〃	500 〃
A	±0.15	±0.2	±0.3	±0.5	±0.75	±1.0	0.1
B	±0.2	±0.3	±0.55	±0.95	±1.4	±3.0	0.1
C	±0.3	±0.5	0.8	±1.4	±2	±3.0	0.15

A 2 500106

Yazaki

P原紙