版 本	变 更 内 容	工程确认	日 期

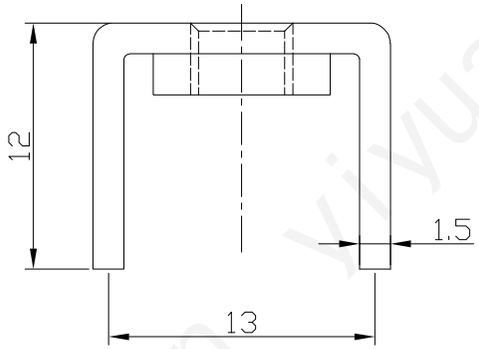

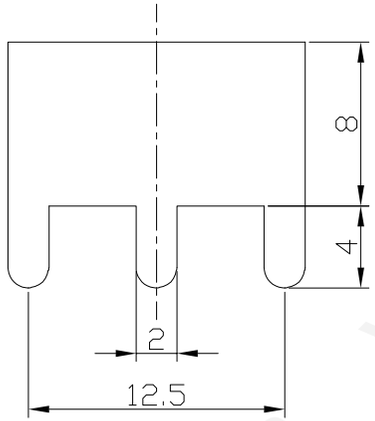

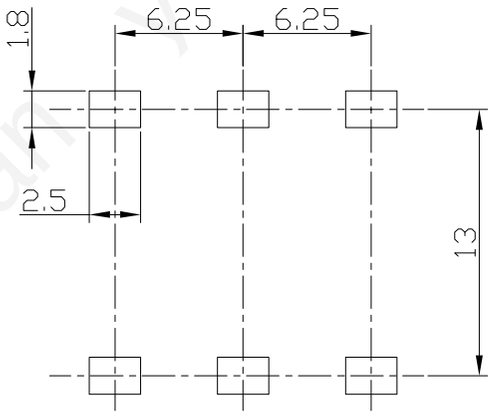

PCB LAYOUT

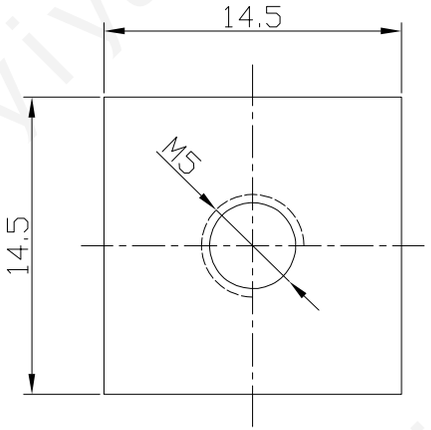

序号	名称	数量	材料	说明
2	螺母	1	SPCC	S-M5-2
1	插脚	1	T2	镀锡

技术参数
1. 材料:紫铜T2
2. 电镀锡3-5μm
3. 额定电流:80A

品牌(BRAND)	广东怡远 — YIYUANXNY® —	页码(SHEET)	1/1	单位(UNIT):MM
		版本(REV)	A1	比例(SCALE)
工厂(FACTORY)	广东怡远科技有限公司 GUANGDONG YIYUANTECHNOLOGYCO.,LTD	日期(DATE)	2021.10.12	
品名(ITEM NO)	M5 14.5x14.5 紫铜压铆螺母焊接端子	设计(DESIGN)	LUO	>120 ±0.50 >30~120 ±0.30 >6~30 ±0.20 0~6 ±0.10 ANGLE ±1°
料号(PART NO)	YTC21M5BCR6TCT	审核(CHECKED)	ROGER LI	
		核准(APPROVED)	ROC ZHAO	

These drawings and specifications are Shenzhen Yiyuan Technology Co Ltd.The property should not be copied. Without Shenzhen Yiyuan Technology Co. Ltd.Prior written consent to copy or use in any way. Email at info@yiyuanswitches.com