RoHS
REACH

H（高度）
3.8
4.0
4.3
4.5
4.8
5.0

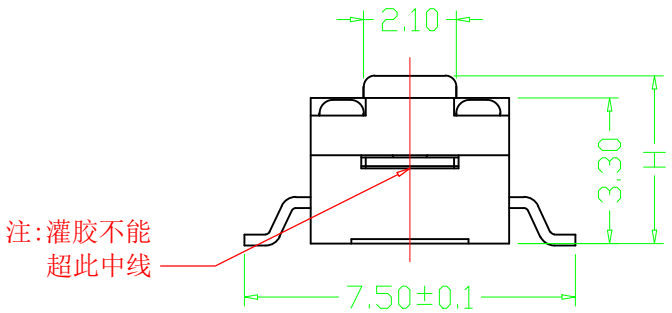

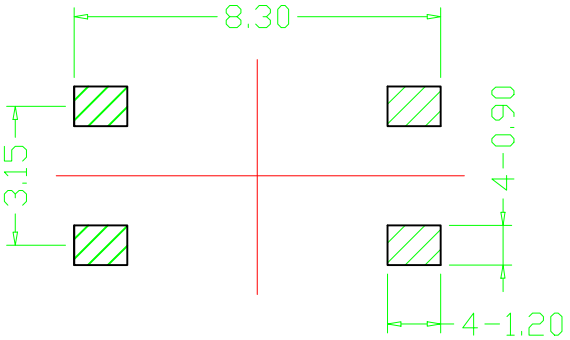

PCB线路板图

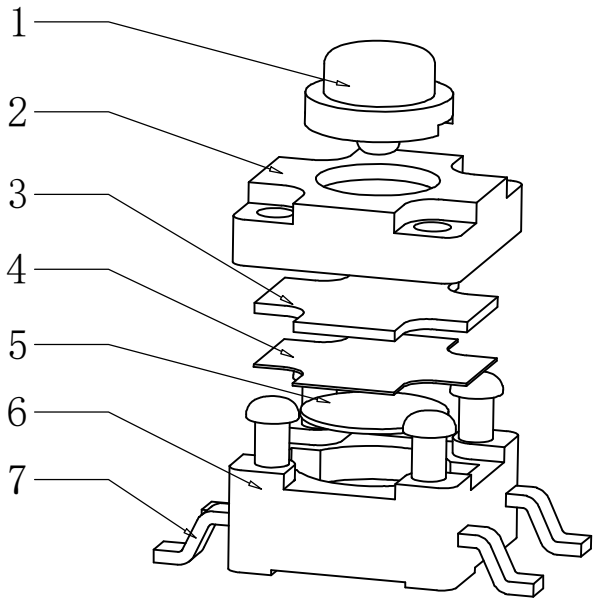

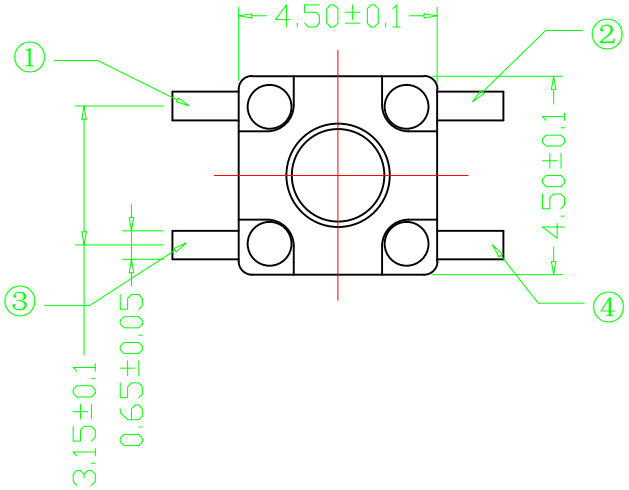

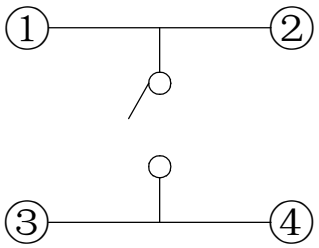

电路图

序号	产品名称	材料规格	表面处理 颜色	数量
1	按 钮	PPA		1
2	盖 板	PPA		1
3	防水垫片			1
4	防水膜			1
5	弹 片	不锈钢		1
6	底 座	PPA		1
7	接线片	铜	镀 银	1

性能	
额定规格	DC12V/50mA
接触电阻	≤100mΩ
绝缘电阻	≥100MΩ
耐 电 压	AC250V/min
动 作 力	100/180/250g

未注尺寸公差（mm）	
.X	±0.20
.XX	±0.10
.XXX	±0.01

设 计	吴建敏	图面	A4
审 核	臧志杨	单位	MM
标准化	陈建明	比例	
批 准	吴 丹	重量	
		页码	1/1
		版次	A/0

产品名称：TACT SWITCH

TS1101S-4.5x4.5x*FSS

浙江创都电子科技有限公司