深圳市亚特联科技有限公司

产品检验标准

Model:	YWSDJ-2312-021080-P6	Rated Voltage:	12.0V	NO.	D267-25	Edition:	A3	Date:	2025.04.21

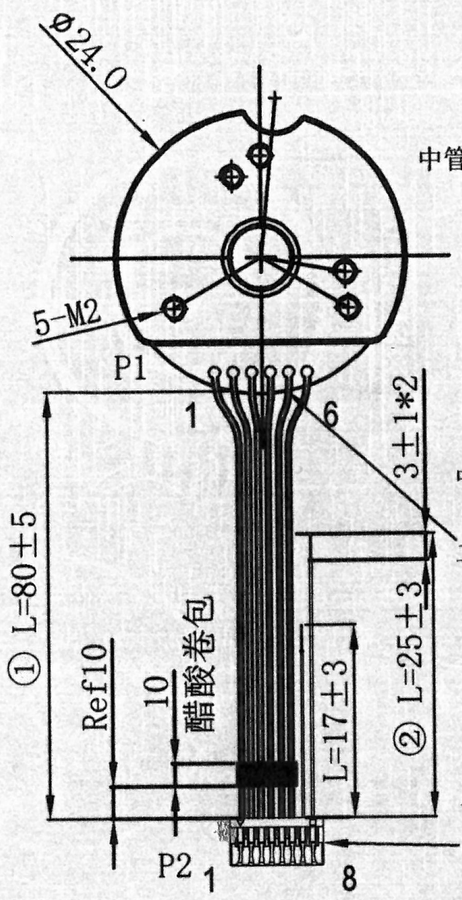

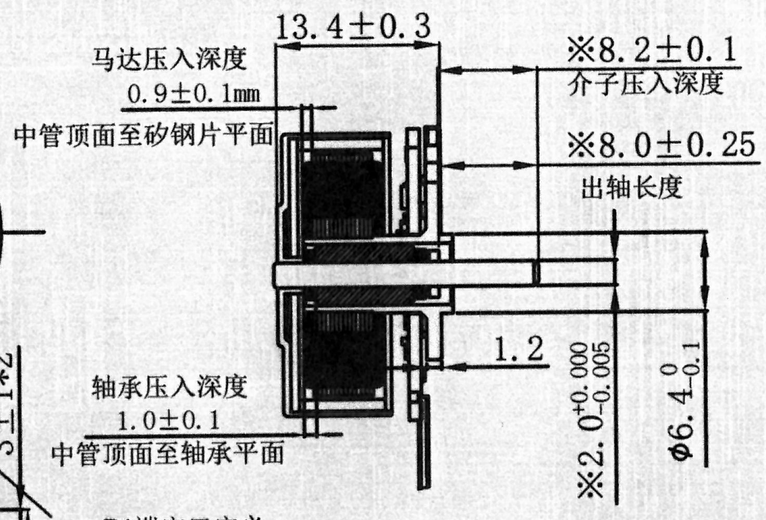

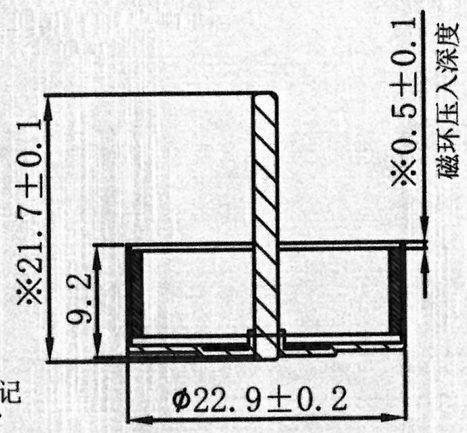

二、P1端定口定义

1. F/R:正反转 （蓝色）
2. PWM:PWM调速 （绿色）
3. FG:方波信号 （黄色）
4. GND:电源- （黑色）
5. VCC：电源+ （红色）
6. BR：刹车 （橙色）

三、.P2 端定口定义

1. F/R:正反转 （蓝色）
2. PWM:PWM调速 （绿色）
3. FG：方波信号 （黄色）
4. GND:电源- （黑色）
5. VCC：电源+ （红色）
6. BR：刹车 （橙色）
7. 红色
8. 黑色

四、点UV胶

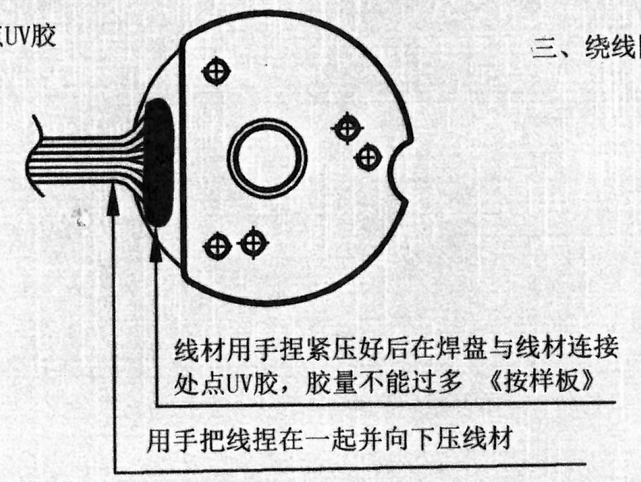

三、绕线图：绕线方向依矽钢为准判定

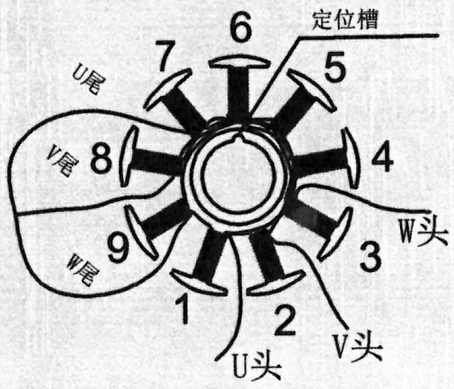

1. 绕线方法

U相：1顺---4顺---7顺
V相：2顺---5顺---8顺
W相：3顺---6顺---9顺

2. 分线方法： 尾线焊接在一起，头线焊接在PCB板对应的焊盘上

一、线材规格型号：

1. ①UL3265 28# 17/0.08+ATR03 耐弯折30W次
   ②线材：UL1571 AWG 28# 红色L=17 黑色L=25
2. 连接器型号：A1256-H08-Z 过灼热丝750° 米黄色

	检测项目	内测标准	检测方法	工具/仪器	客户标准
电气性能	额定电压	DC12.0V	万用表校对	万用表	DC12.0V
	占空比100%空载电流	0.08(0.15Amax)A	电流表检测	电流表	0.15A Max
	占空比100%空载转速	6500±10%rpm	转速表检测	转速仪	6500±10%rpm
	占空比50%空载电流	0.04(0.07Amax)A	电流表检测	电流表	0.04(0.07Amax)A
	占空比50%空载转速	3300±10%rpm	转速表检测	转速仪	3300±10%rpm
	负载力矩	50gf.cm	砝码负重法	砝码	50gf.cm
	负载电流	0.45A REF	电流表检测	电流表	0.45A REF
	负载转速	5300±10%rpm	转速表检测	转速仪	5300±10%rpm
	电机波形	方波信号	示波器检测	示波器	方波信号
	堵转力矩	≥250gf.cm	两点计算法	负载计算	≥250gf.cm
	堵转电流	0.5A REF	电流表检测	电流表	0.5A REF
	正反转	FR端接"-"极正转	目测	电源测试工装	FR端接"-"极正转
	刹车	高电平运转/低电平刹车	目测	测试工装	高电平运转/低电平刹车
机械性能	起动电压	≤8.0 VDC	通电检测	电流表	≤8.0 VDC
	轴向间隙		百分表检测	百分表	
	旋转方向	CCW/CW	从输出轴端目测	目视	CCW/CW
	运转噪音	无异常杂音	离耳20cm耳听	耳听	无异常杂音
	安装螺纹	参照外形图	螺纹规检测	螺纹规	参照外形图
外观	刻字	刻字清淅、无错误	目测	目测	印字清淅、无错误
	电机外观	无锈斑、划痕、缺损不良	目测	目测	无锈斑、划痕、缺损不良

备 注

一、测试项目：

1. 电流/转速/方波信号/PMW调速功能/正反转/刹车
2. 线圈阻抗/电感/匝间短路/绝缘耐压

二、工艺要求：

1. 磁环与铁壳之间涂-层638胶水粘接；
2. 铁壳振动量：≤20mg；
3. 矽钢片与中管之间点638胶水固定点胶位置：距离中顶部1~3mm处（0.02~0.04g）

三、注意事项：

1. 电源接好地线（无漏电现象）；
2. 接触到产品的人员要佩带静电环；

标记	修改内容	版本	日期
	首版发行	A0	2024.07.01

DRAWING: 制作:	杨光理 2024.07.20	MODIFIED: 校对:	/	CHECKED: 审核:	/	APPROVED: 批准:	

版本：A0