H377	客户料号	//

REV.	RELEASE AND CHANGE SUMMARY	DATE
A	首次发行	2025.03.19

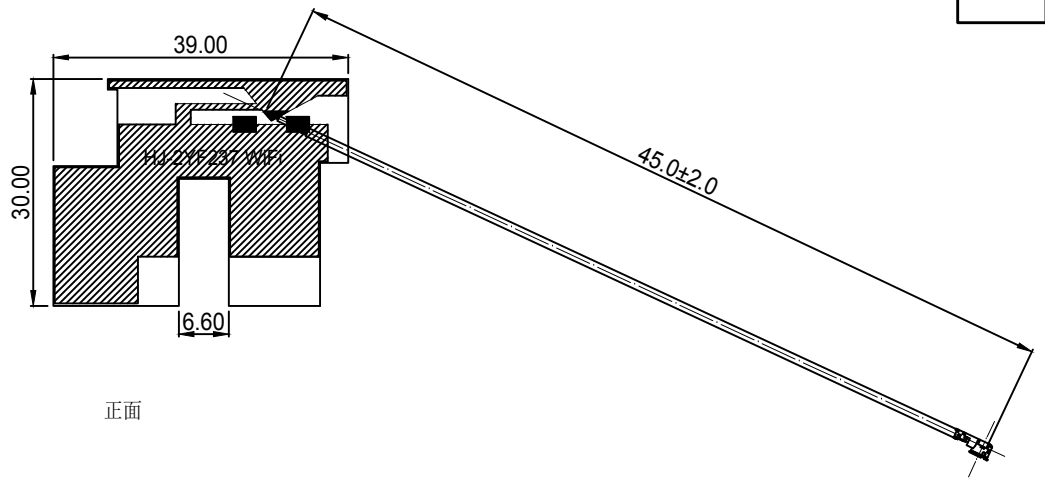

正面

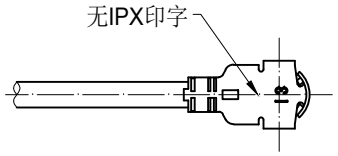

VIEW A
SCALE 3:1

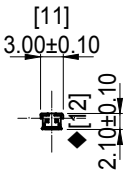

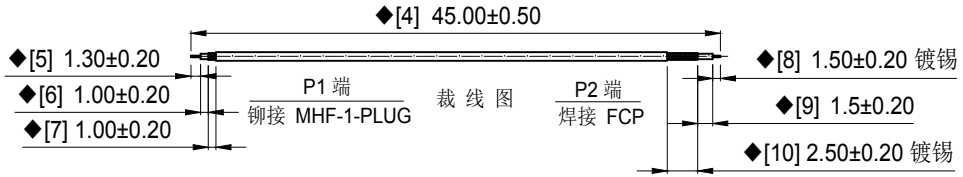

技术要求：

1 装配要求： 端子方向如图。
2 电气特性：使用矢量网络分析仪100%测试，2GHz-3GHz比对波形。
特性阻抗: 50Ω；工作频率:2.4-2.5GHz；增益： 1 dbi。
3 电缆保持力：电缆与连接器之间拉拔力:最小1.80kgf。
测试方法：沿电缆中心轴,以约25±3毫米/分钟的速度,垂直将1.80kg砝码提离桌面即为合格。
4 啮合力与分离力: MHF PLUG,初始最小5N,插拔30次后最小3N。
5 机械耐久性: MHF PLUG与MHF RECEPTACLE啮合与分离,30次。
6 尺寸检验：[*],FAI首件工艺检验项目；◆,QIP重点检验项目；★,CPK制程管制项目。
7 外观检验：目视全检。产品表面不得有刮伤、破损和脏污;镀层色泽光亮均匀，不得有氧化。
8 包装规范：10PCS/扎。
9 环保要求：制品及生产制程中所有使用到的物料皆须满足欧盟RoHS指令要求。

No.	PART NUMBER	PART NAME AND DESCRIPTION	Q'TY
3	2YF237	FPC ANTENNA L39.00*W30.00,表面喷黑油,焊点OSP处理	1
2	2LM10P113600	射频连接器：MHF-1-PLUG FOR OD1.13CABLE,无IPX印字	1
1	2C5M11312BK1	OD1.13双锡线 黑色 -50 OHM	1

BOM 物料清单

GENERAL TOLERANCE:
UNLESS OTHERWISE SPECIFIED

LINEAR:	
0.5 < L ≤ 6	±0.05
6 < L ≤ 30	±0.10
30 < L ≤ 120	±0.20
ANGULAR:	
0 < L ≤ 10	±1°30'
10 < L ≤ 50	±1°00'
50 < L ≤ 120	±0°30'

ISS. /DATE: 产品图
APP./DATE: *Xiu He 25.03.19*
CHE./DATE:
DRA./DATE:
FILE FORM: HJ-QE-E-03 22.11.01

HJ-Tech *RF Connectivity*
DongGuan HuangJie Communication Technology Co.; Ltd
东莞市皇捷通讯科技有限公司

TITLE: 内置天线4G OD1.13黑色双锡线,P1端铆接无字 MHF-1-PLUG,P2端焊接FPC(2YF237),线长L=45.0mm

CODE: 3N0401BK-0100

SIZE:	UNIT:	PRO.:	SCALE:	PAGE:
A4	mm	3RD	1:1	1/1

THIS DRAWING CONTAINS INFORMATION THAT IS PROPRIETARY TO HJ-Tech AND SHOULDN'T BE USED WITHOUT WRITTEN PERMISSION.

0 10 20