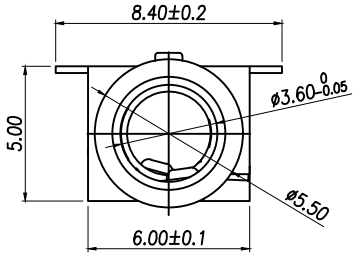

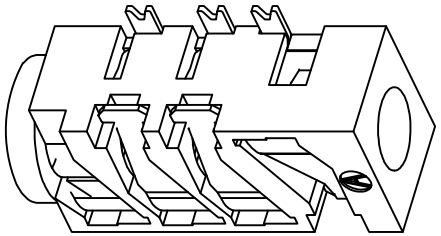

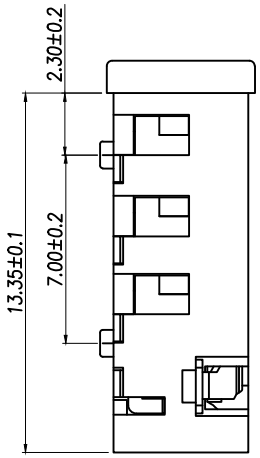

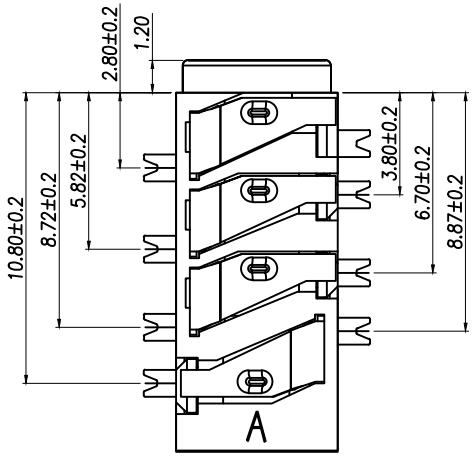

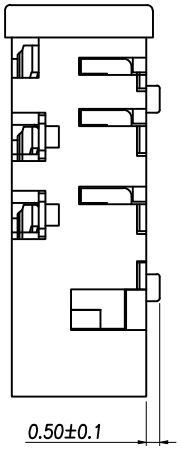

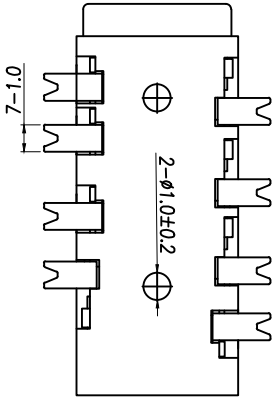

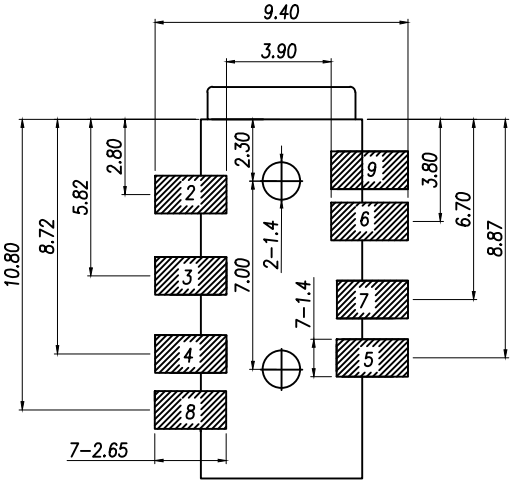

P.C.B LAYOUT TOP VIEW

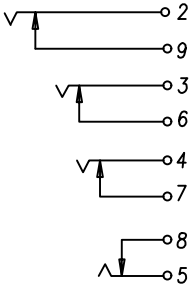

SCHEMATIC

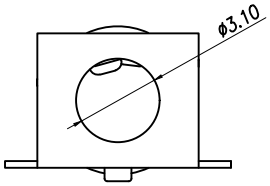

主要技术性能	
额定电负荷	DC 30V/0.5A
接触电阻	≤0.03Ω
绝缘电阻	≥100MΩ
耐压	AC500V(50Hz)/min
插拔力	3-25N
使用温度范围	-25~+85℃
使用寿命	5000次

序号	产品名称	数量	材料	规格	电镀
5	后插片	1	黄铜	0.25	镀金
4	大插片	3	黄铜	0.25	镀金
3	后弹片	1	磷铜	0.25	镀金
2	大弹片	3	磷铜	0.25	镀金
1	基座	1	9t		

制图 DRAWN	变更内容 DESCRIPTION	日期 DATE

GENERL TOLERANCE		制图 DRAWING	Yu	料号 PART NO.	ZX-RJ-393-8P	版本 REV.	A
DECIMALS:	ANGLES:	审核 CHECK	HUANG	品名 TITLE	3.5耳机插座	页次 SHEET	1/1
X.:±0.20	X.°:±5°	核准 APPROVAL	RUAN	客户料号 CUTM.NO.			
X.X:±0.10	X.X°:±2°						
X.XX:±0.05	X.XX°:±1°	单位 UNITS	MM	比例 SCALE	1:1		

兆星精密电子（深圳）有限公司
ShenZhen ZhaoXing Precision electronics Co., Ltd.