Pitch=5.08mm					
Poles	L(mm)	A(mm)	Poles	L(mm)	A(mm)
02	5.08	10.16	14	66.04	71.12
03	10.16	15.24	15	71.12	76.20
04	15.24	20.32	16	76.20	81.28
05	20.32	25.40	17	81.28	86.36
06	25.40	30.48	18	86.36	91.44
07	30.48	35.56	19	91.44	96.52
08	35.56	40.64	20	96.52	101.60
09	40.64	45.72	21	101.60	106.68
10	45.72	50.80	22	106.68	111.76
11	50.80	55.88	23	111.76	116.84
12	55.88	60.96	24	116.84	121.92
13	60.96	66.04			

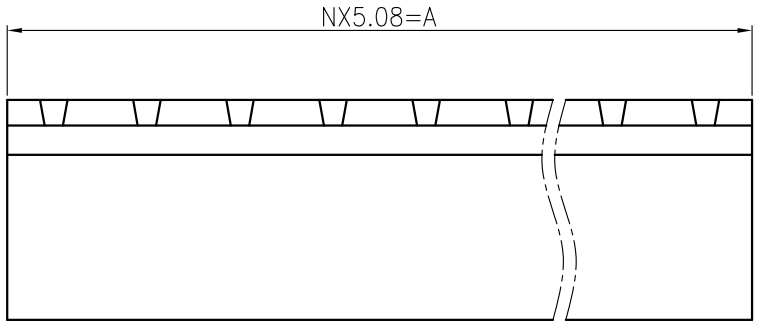

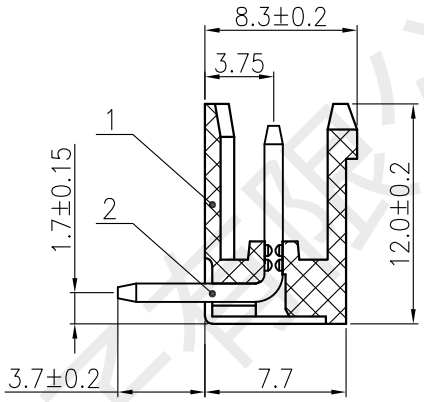

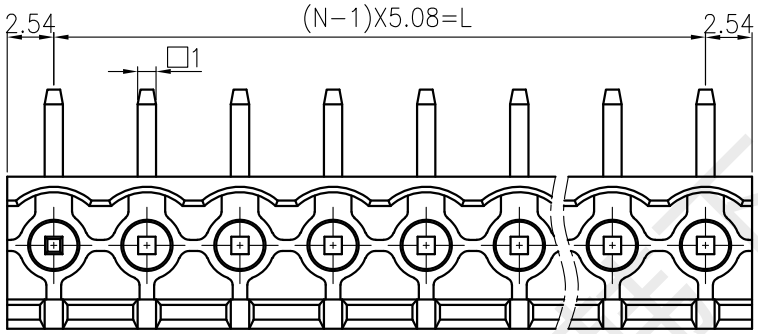

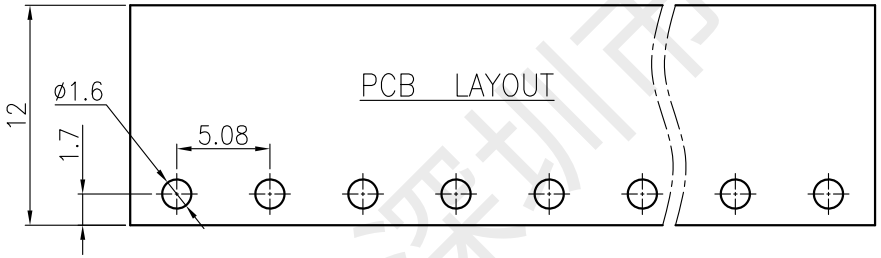

序号	代号	名称	材质	数量	电镀/颜色	备注
2		插针	H65	N	镀镍锡	
1		基座	PA66 UL94V-0	1	绿色	

技术参数:

过压类别/Overvoltage Category/污染等级/Pollution Degree	III/3	III/2	II/2
额定电压/电流/Rated Voltage(V)/Current(A)	/	300V/16A	/
耐电压/Withstanding voltage(V/1Min)	2000		
额定冲击电压(Rated impulse voltage) [KV]	4.0		
绝缘电阻/Insulation resistance	常态≥500MΩ		
接触电阻/Contact resistance	<20mΩ		
单PIN插针强度（结合力）/Binding force(N)	>25N		
波峰焊/Welding welding	260°C±5°C		
间距/Pitch(mm)/线数范围/Poles	5.08/N=02~24P		
使用温度范围/Operating temperature(°C)	-40~+105		
相对湿度/Relative humidity	湿度≤95%(温度+40℃)		
符合RoHS环保要求/Conform to RoHS	Yes		

	Pich dimension			Naminal dimension					
variable range	over 0 ~ 6	over 6 ~ 10	over 10 ~ 24	over 0 ~ 30	over 30 ~ 60	over 60 ~ 100	over 100 ~ 150	over 150	
Tolerance	±0.1	±0.15	±0.25	±0.20	±0.3	±0.5	±0.7	±1	0.05/10

标记	处数	变更文件及描述	签字	日期

韩下 HANXIA 深圳市韩下电子有限公司			
设计	黄彬	工艺	
审核	张伟	标准化	
批准	罗小春	日期	2022.6.22

NAME: 插拔式接线端子(插座)

NAME: HX-HE010-5.08-4P

视角		图幅:A4
比例	1:1	单位:mm
页面	1/1	版本/次:A/0

深圳市韩下电子有限公司