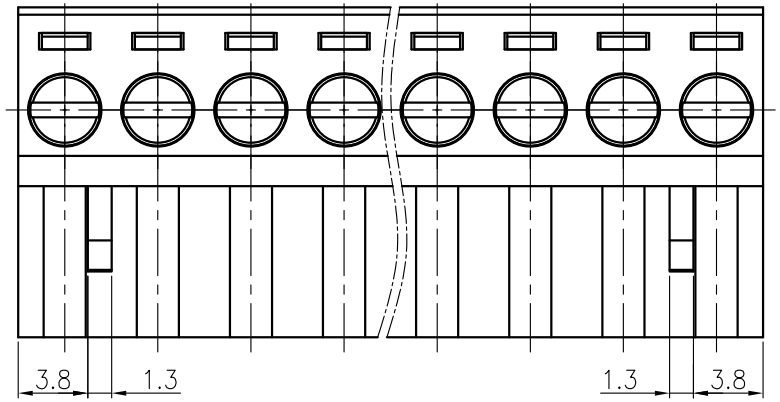

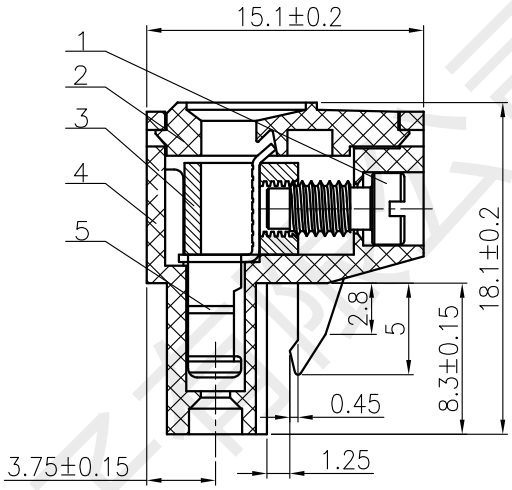

Pitch=5.08mm					
Poles	L(mm)	A(mm)	Poles	L(mm)	A(mm)
02	5.08	10.16	14	66.04	71.12
03	10.16	15.24	15	71.12	76.20
04	15.24	20.32	16	76.20	81.28
05	20.32	25.40	17	81.28	86.36
06	25.40	30.48	18	86.36	91.44
07	30.48	35.56	19	91.44	96.52
08	35.56	40.64	20	96.52	101.60
09	40.64	45.72	21	101.60	106.68
10	45.72	50.80	22	106.68	111.76
11	50.80	55.88	23	111.76	116.84
12	55.88	60.96	24	116.84	121.92
13	60.96	66.04			

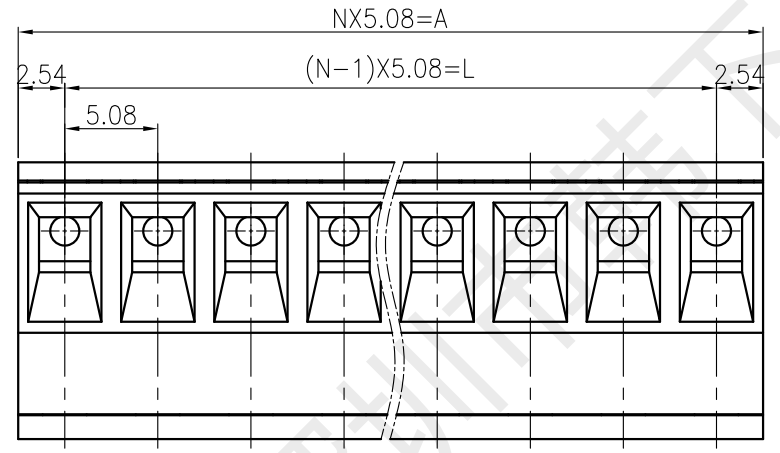

序号	代号	名称	材质	数量	电镀/颜色	备注
5		簧片	磷铜 Y1	N	镀锡	
4		基座	PA66 UL94V-0	1	绿色	
3		压线框	H59	N	镀镍	
2		盖板	PA66 UL94V-0	1	绿色	
1		螺钉	M3 22A	N	镀三价五彩锌	

技术参数:

过压类别/Overvoltage Category/污染等级/Pollution Degree	III/2
额定电压/电流/Rated Voltage(V)/Current(A)	300V/16A
耐电压/Withstanding voltage(V/1Min)	2000
额定冲击电压(Rated impulse voltage) [KV]	4.0
绝缘电阻/Insulation resistance	常态≥500MΩ
接触电阻/Contact resistance	<20mΩ
螺丝扭矩/Torque Tightening(N. m/Lb.in)	1.2N.m
推荐安装扭矩/Recommended mounting torque(N. m)	0.3N.m~0.5N.m
线径范围(硬线和软线)/Wire Range(rigid and flexible)(mm²/AWG)	0.2~2.5/24~12
间距/Pitch(mm)/线数范围/Poles	5.08/N=02~24P
剥线长度/Stripping length(mm)	8~9
使用温度范围/Operating temperature(°C)	−40~+105
相对湿度/Relative humidity	湿度≤95%(温度+40℃)
符合RoHS环保要求/Conform to RoHS	Yes

	Pich dimension			Naminal dimension					
variable range	over 0 ~ 6	over 6 ~ 10	over 10 ~ 24	over 0 ~ 30	over 30 ~ 60	over 60 ~ 100	over 100 ~ 150	over 150	
Tolerance	±0.1	±0.15	±0.25	±0.20	±0.3	±0.5	±0.7	±1	0.05/10

标记	处数	变更文件及描述	签字	日期

深圳市韩下电子有限公司

设计	黄彬	工艺	
审核	张伟	标准化	
批准	罗小春	日期	2022.6.01

NAME: **插拔式接线端子**

NAME: HX-HC100-5.08-2P

视角		图幅:A4
比例	1:1	单位:mm
页面	1/1	版本/次:A/0

深圳市韩下电子有限公司