## 1. FIGURE AND DIMENSIONS(图示及尺寸)

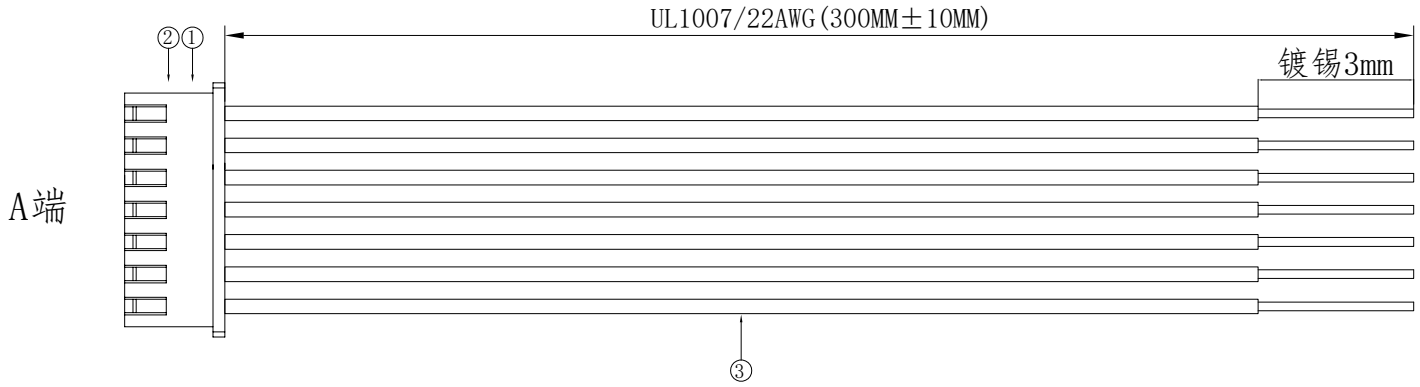


## 2. CIRCUIT DIAGRAM(接线图)

A端　　线材

1 ———— 红色Red
2 ———— 黑色Black
3 ———— 黄色Yellow
4 ———— 绿色Green
5 ———— 蓝色Blue
6 ———— 白色White
7 ———— 橙色Orange

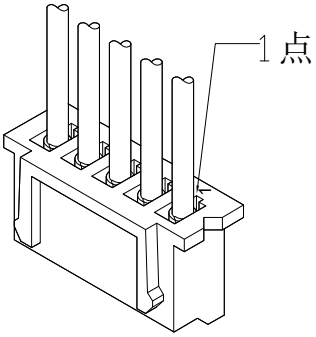


A端点位图

## 3. Final examination(成品检查)

1) 100%外形尺寸:所有尺寸与图示一致.
2) 外观:a)电线圆实平滑,颜色均匀,外被表面无破损、划伤、脏污、变形等缺陷;
3) 结构:线材和各插头五金以及各接触件应牢固无松动,标志清晰,正确无误;
4) 导通性能:100%测试,DC300V,绝缘≥20MΩ, 导通电阻<1Ω,无断路或触不良现象,
测试时应加摇摆测试。

| 序列号 | 名称 | 规格 | 数量 | 备注 |
|---|---|---|---|---|
| 1 | 胶壳 | X8821HM-07-N0 | 1PCS | |
| 2 | 端子 | X8821TF-PSN | 7PCS | |
| 3 | 线缆 | UL1007/22AWG | 7PCS | 裁线长度：310MM |

| RVE. | DESCRIPTION | DATE |
|---|---|---|
| | | |
| | | |
| | | |
| | | |

| | | | |
|---|---|---|---|
| DESIGNED | | DATE | |
| CHECKED | | DATE | |
| APPROVED | | DATE | |

XKB 星坤 Connection

| DRAWING NO. | RVE. |
|---|---|
| X8821胶壳定制线 | A0 |
| UNIT | |
| SCALE | Free |
| PAGE | 1 OF 1 |

X8821T-PSN-07-A22RBYGLW(YR)-L300-T3