1. FIGURE AND DIMENSIONS(图示及尺寸)

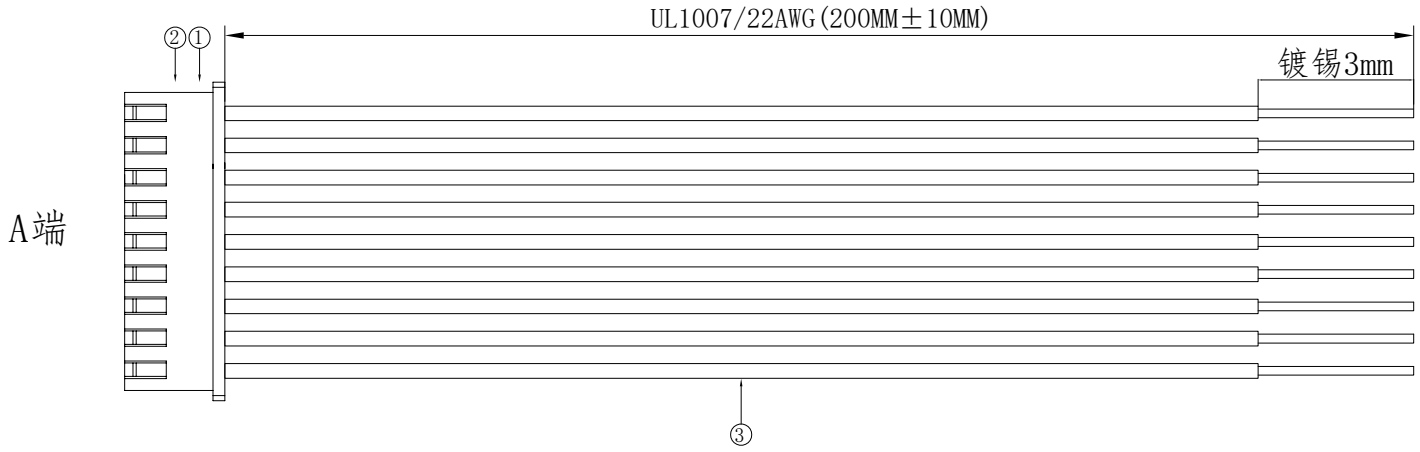

2. CIRCUIT DIAGRAM(接线图)

A端　　线材

1 ———— 红色Red
2 ———— 黑色Black
3 ———— 黄色Yellow
4 ———— 绿色Green
5 ———— 蓝色Blue
6 ———— 白色White
7 ———— 橙色Orange
8 ———— 紫色Purple
9 ———— 棕色Brown

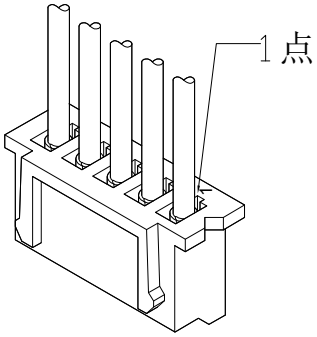

A端点位图

3. Final examination(成品检查)

1) 100%外形尺寸:所有尺寸与图示一致.
2) 外观:a)电线圆实平滑,颜色均匀,外被表面无破损、划伤、脏污、变形等缺陷;
3) 结构:线材和各插头五金以及各接触件应牢固无松动,标志清晰,正确无误;
4) 导通性能:100%测试,DC300V,绝缘≥20MΩ, 导通电阻<1Ω,无断路或触不良现象,
测试时应加摇摆测试。

序列号	名称	规格	数量	备注
1	胶壳	X8821HM-09-N0	1PCS	
2	端子	X8821TF-PSN	9PCS	
3	线缆	UL1007/22AWG	9PCS	裁线长度：210MM

RVE.	DESCRIPTION	DATE

DESIGNED		DATE	
CHECKED		DATE	
APPROVED		DATE	

XKB 星坤 Connection

DRAWING NO.	RVE.
X8821胶壳定制线	A0
UNIT	
SCALE	Free
PAGE	1 OF 1

X8821T-PSN-09-A22RBYGLW(YR)PN-L200-T3