RoHS

REVISIONS		
REV.	ECN NO.	DESCRIPTION
A1	2022/05/16	NEW DESIGN

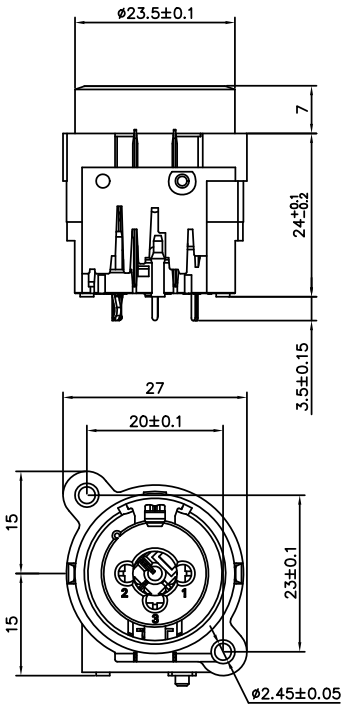

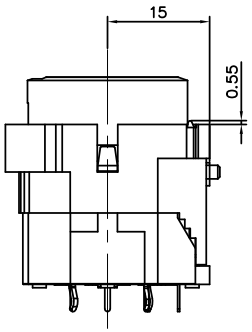

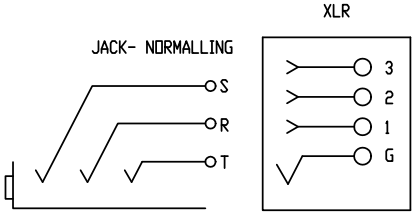

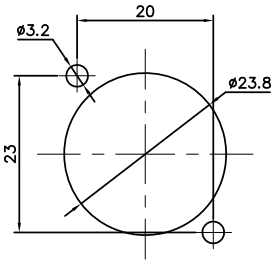

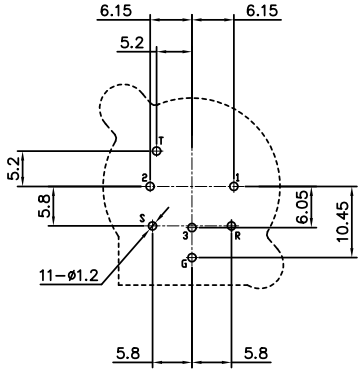

NOTE:

MAIN SPECIFICATION:

1. Rated current: 50V AC, 3A
   额定电流：50V AC , 3A
2. DIELECTRIC WITHSTAND VOLTAGE: 1000VAC
   耐电压：1000V MAX
3. TEMPERATURE RANGE: -30 °C ~ 80 °C
   使用温度：-30 ° C ~ 80 ° C
4. CONTACT RESISTANCE: 30 MILLIONHM MAX
   接触电阻：30 MILLIONHM MAX
5. INSULATION RESISTANCE: 1500 MEGOHMS MIN.
   绝缘阻抗：1500 MEGOHMS MIN.
6. AFTER DURABILITY(1000CYCLES)
   寿命（1000次）

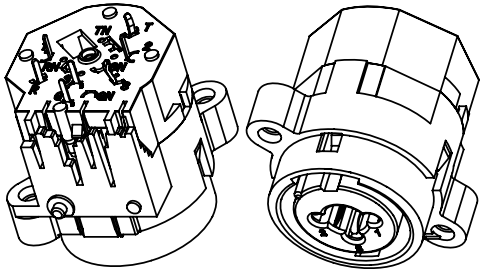

序号	料 号	名 称	材 料	数量	镀 层	备 注
9	X3019-32-61N8	弹片，XLR-19	65Mn t=0.4	1	镀 镍（40～100）u"	
8	X3026L-33-21G6	G动片,XLR-26L	QSn6.5-0.1 t=0.3	1	镀银10u"，镍底（40～60）u"	
7	X3026L-34-21G6	T动片,XLR-26L	QSn6.5-0.1 t=0.5	1	镀银10u"，镍底（40～60）u"	
6	X3026L-36-21G6	S动片,XLR-26L	QSn6.5-0.1 t=0.5	1	镀银10u"，镍底（40～60）u"	
5	X3026L-35-21G6	R动片,XLR-26L	QSn6.5-0.1 t=0.5	1	镀银10u"，镍底（40～60）u"	
4	X3026L-32-21A1	2#插 针,XLR-26L	QSn6.5-0.1 t=0.3	2	镀金1u"，镍底（40～60）u"	
3	X3026L-31-21A1	1# 插 针,XLR-26L	QSn6.5-0.1 t=0.3	1	镀金1u"，镍底（40～60）u"	
2	X3026L-10-N3B	后 盖，XLR-26L	PA66 UL 94HB	1	黑 色(BALCK)	
1	X3026-00-N3B	基 座，XLR-26L	PA66 UL 94HB	1	黑 色(BALCK)	

X.± 0.15	X.°±3°
.X± 0.1	.X°±2.0°
.XX± 0.05	.XX°±1.5°
.XXX±0.02	.XXX°±\
UNITS:	mm

THESE DRAWINGS AND SPECIFICATIONS JINJIA ELC AND SHALL NOT BE REPRODUCED, COPIED OR CUED IN ANY MANNER WITHOUT THE PRIOR WRITTEN CONSENT OF JINJIA

D TYPE: INNER ASM 厂内组装图

Customer P/N:
Customer REV.:

PART NO.: XLR-F-04ZNP-7P

APPD:

CHKD:

DRAW:

浙江创都电子科技有限公司

TITLE:

DWG NO:

SCALE	SHEET	REV.
1:1	1/1	A1