| 修正（标记） | 描 述 | 日 期 |
|---|---|---|
| | | |

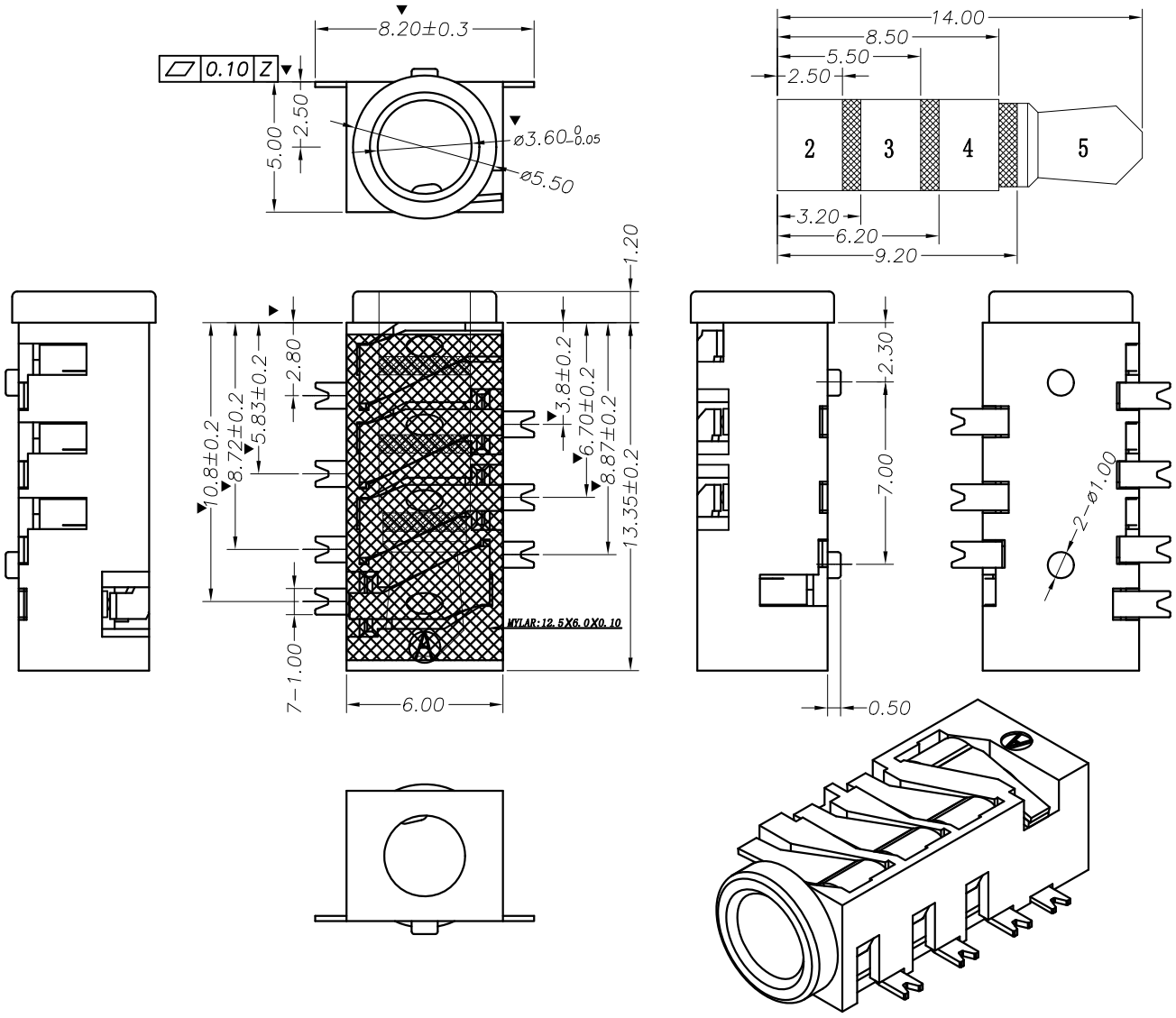


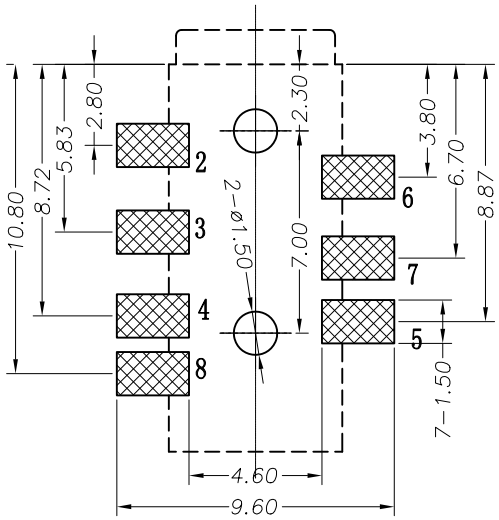


P.C.B LAYOUT TOP VIEW

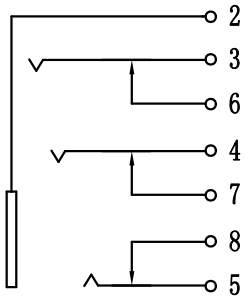


| 主要技术性能 | | 公 差 | 设 计 | 周朝艾 | 部门会签 | | | |
|---|---|---|---|---|---|---|---|---|
| 额定电负荷 | DC 30V \0.5A | X.±0.30 | 版 次 | A 1 | 装配部 | | 市场部 | |
| 接触电阻 | ≤0.03 Ω | .X ±0.20 | 日 期 | 2019.10.30 | 注塑部 | | | |
| 绝缘电阻 | ≥100MΩ | .XX ±0.10 | 材 料 | | 冲压部 | | | |
| 耐 压 | AC500V(50Hz)/min | .XXX±0.05 | 工 艺 | | 视 角 | | 重 量 | 比 例 |
| 插拔力 | 3-30N | X.°±2° | 数 量 | | | | | 1:1 |
| 使用温度范围 | -30~70℃ | .X°±1° | 审 核 | | | | | |
| 使用寿命 | 5000次 | .XX°±0.5° | 核 准 | | 共 1 张 | | 第 1 张 | |

| 序号 | 产品编号 | 产品名称 | 数量 | 材 料 | 规 格 | 处 理 |
|---|---|---|---|---|---|---|
| 4 | PJ-382-04 | 短 脚 | 1 | 磷 铜 | 0.2T | 镀 金 |
| 3 | PJ-382-03 | 长 脚 | 2 | 磷 铜 | 0.2T | 镀 金 |
| 2 | PJ-382-02 | 弹片脚 | 4 | 磷铜 T T | 0.25T | 镀 金 |
| 1 | PJ-382-01 | 基 座 | 1 | PPA | | 黑 色 |

PJ-393-7PMOAU

**3.5耳机插座**

浙江创都电子科技