Dept	Qty
DC	1
ED	1
IE	1
ISO	1
PD	1
R&D	1
SD	1
QA	1
QC	1
QE	1

晨翔2.54mm排母，2*6PIN，弯插，Y型端子，镀金，黑胶，胶高8.5mm

晨翔料号：DS1024-2x6RF1

REV.	DESCRIPTION	DRAWN	CHECKED	APPROVED
A	NEW RELEASE	JLZ 08/24/24'		

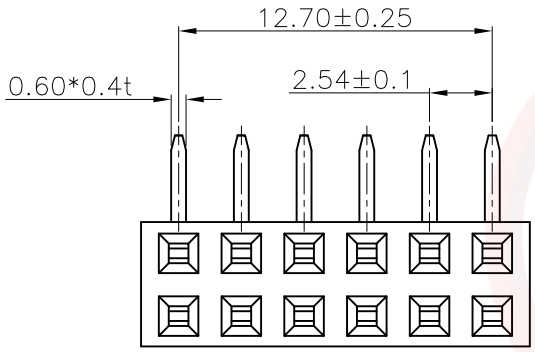

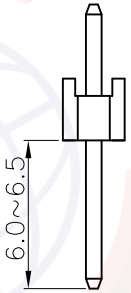

建议对插针长

备注：

1. 电性说明：
   1.1 接触阻抗：20毫欧最大。
   1.2 耐压：600伏交流电一分钟。
   1.3 绝缘阻抗：1000兆欧最小。
   1.4 额定电流：3安。
2. 环境特性：
   2.1 工作温度：-40~+105° C。
3. 材料：
   3.1 端子：H62黄铜,镀金。
   3.2 胶芯：PBT，黑色，阻燃。
4. 产品符合RoHS环保要求。

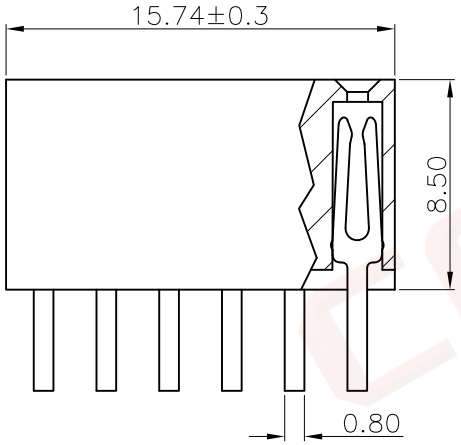

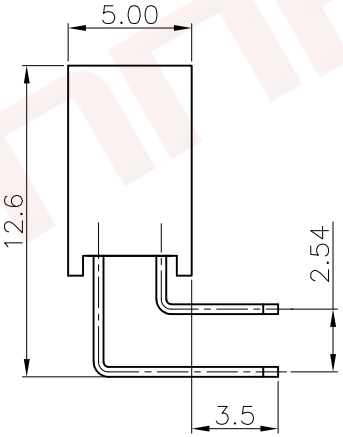

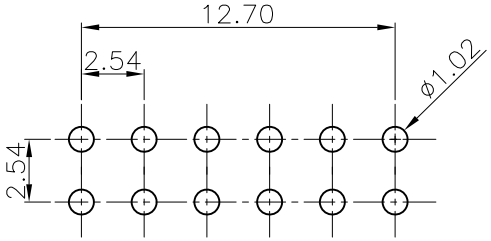

PCB板孔参考尺寸
公差:±0.05

GENERAL TOLERANCE		ANGLE TOLERANCE	
X.	±0.60	X.	±5°
.X	±0.38	.X	±3°
.XX	±0.25	.XX	±2°

DRAWING TYPE	CUSTOMER		
SCALE	1:1	SHEET	1 OF 1
DRAWING NO.	C-DS1024-XXXXX-A		

PROJECTION		TITLE	FEMALT HEADER PITCH 2.54mm R/A DOUBLE ROW TYPE
UNITS	mm		
SHEET SIZE	A4	SERIES	DS1024 SERIES

晨翔电子有限公司
CONNFLY CONNFLY ELECTRONIC CO. LTD

此处提供的信息来自宁波晨翔电子有限公司并且是保密的。禁止向收件人以外的任何一方披露信息。本文包含的知识产权及其权利（包括但不限于商标，专利，版权，商业机密和技术知识）仅由晨翔或其附属公司拥有。未经晨翔事先书面同意，严禁未经授权的使用或修改。此处提供的所有知识产权仅供参考，并不构成以任何格式或方式使用其授权。晨翔可以自行决定强制执行其知识产权；不履行或延迟行使这些权利并不构成对这些权利的放弃。