| Rev No. | Description of Revision | Date | Name | Approved | ECN No. |
|---|---|---|---|---|---|
| A | | | | | |

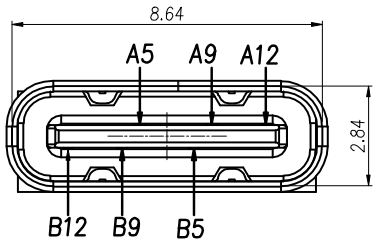


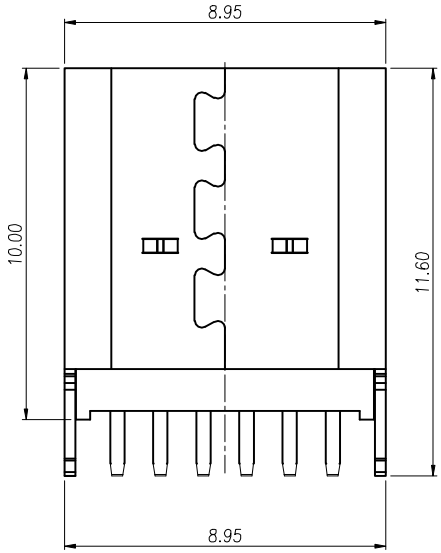


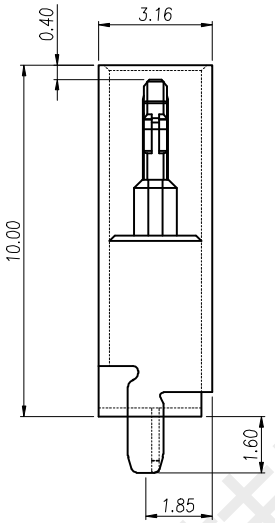


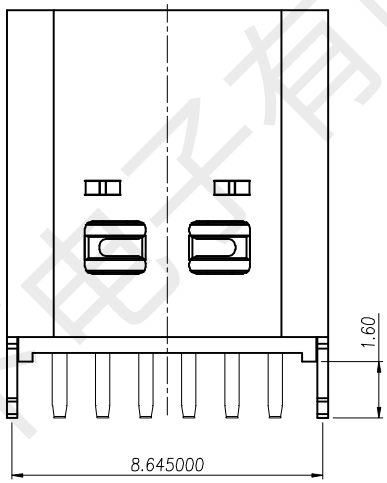


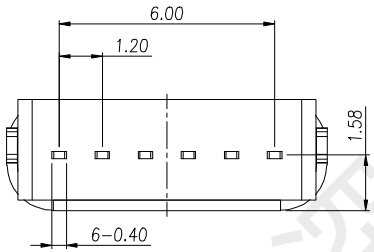


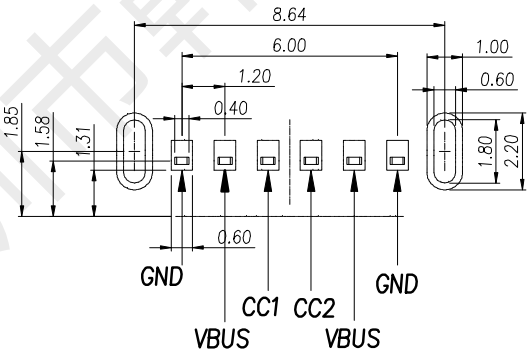


RECOMMENDED P.C.B. LAYOUT
TOLERANCE UNSPECIFIED ±0.05mm

## 规格说明 Specifications:

1. 电气特性 Electrical:
   额定电压(Rated voltage)：5V DC
   额定电流(Rated current)：3A VBUS引脚；
   1.25A用于GND引脚，其他引脚为0.25A.
   接触电阻(Contact resistance)：40mΩ Max
   测试条件:20mv，100mA下测量.
   绝缘电阻(Insulation resistance)：100MΩ Min
   耐电压(Withstand Voltage)：100V AC
2. 机械性能 Mechanical:
   插入力(Mate force)：0.5-2.0Kg
   拔出力(Unmate force)：0.6-2.0Kg
   插拔次数(Durability)：5000 Cycles.
3. 材料 Matorial:
   胶芯(Housing)：LCP UL94 V-0
   端子(Contact)：C2680,T=0.2mm；镍底，镀金
   外壳(Shell)：不锈钢201-H 表面镀镍
4. 温度范围(Temperature Range)：-30℃ to +80℃.

| PIN | SIGNAL NAME |
|---|---|
| B12 | GND |
| B9 | VBUS |
| B5 | CC2 |
| A5 | CC1 |
| A9 | VBUS |
| A12 | GND |

| UNLESS OTHERWSE SPECIFED TOLERANCES | | | | 深圳市韩下电子有限公司 HANXIA | | | |
|---|---|---|---|---|---|---|---|
| DECIMALS: | | ANGLES | | TITLE: HX TYPE-C 6P LC H10.0 | | | |
| X. | ±0.20 | X°. | ±2° | Drdwn. 黄 彬 | PART NO. | | |
| X.X | ±0.10 | X.X° | ±1° | Checked. 张 伟 | SCALE. 1:5 | UNIT. mm | PROJ. |
| X.XX | ±0.05 | X.XX° | ±0.5° | Approved. 罗小春 | SIZE. A4 | SHEET. 2 OF 2 | REV. A |
| X.XXX | ±0.03 | | | | | | |

深圳市韩下电子有限公司