版本	变更编号	变更内容描述	变更日期
A0	--	首次发行	2024.08.23

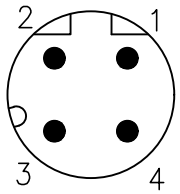

VIEW A

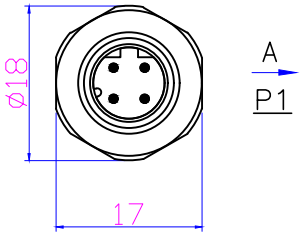

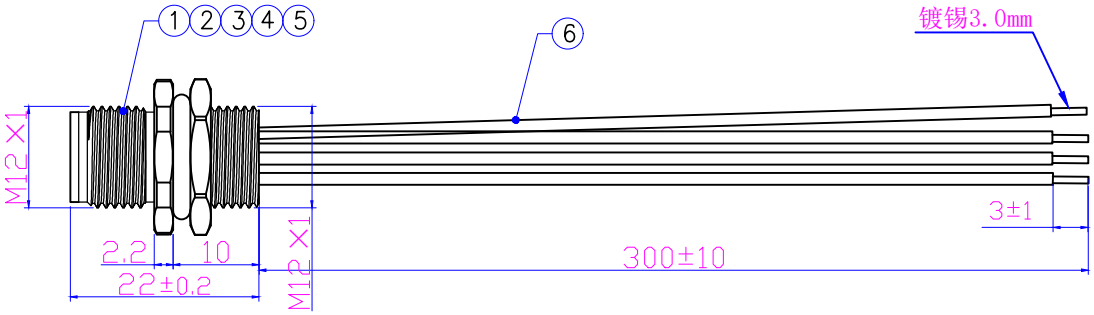

深圳市正成电气有限公司
受控文件

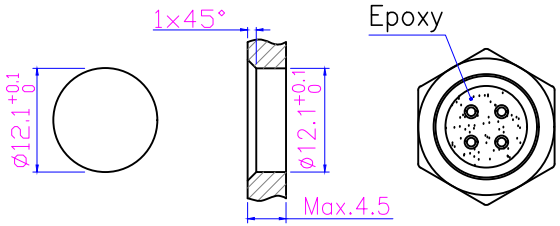

面板开孔尺寸

裁线长度 单位（mm）	左端处理：单位（mm）			右端处理：单位（mm）		
	剥外被	剥内芯	镀锡	剥外被	剥内芯	镀锡

插头技术要求	
连接方式	螺纹连接
接线方式	焊接
温度范围	-40℃~+80℃
污染程度	3
防护等级	IP67(紧锁状态)
接插次数	≥500
额定电压	250V AC/DC
额定电流	4A
接触电阻	≤5 mΩ
绝缘电阻	≥100 MΩ
质量标准	IPC-A-620

产品电气测试参数要求	
高压测试	DC 300V / 0.01S
绝缘阻抗	10MΩ MIN
导体阻抗	3Ω MAX
短断路测试	100% 测试

生产注意事项

1. 本产品采用先铆压后内置灌胶的技术。

Wire Diagram 接线定义

P1	Wire Color 线的颜色	Open 开放
1	Brown 棕	
2	White 白	
3	Blue 蓝	
4	Black 黑	

No.	Specification	Unit	Q'ty
6	UL 1007 22AWG(21/0.178)电子线 （具体颜色见接线定义）	pc	4
5	六角螺母M12X1（18.2-16-2.4 M12X1螺牙座子螺母）	pc	1
4	M12法兰座外壳O型圈 Φ12XΦ8X2	pc	1
3	M12 板前安装插座公头外壳 锁板螺牙M12X1 S-122	pc	1
2	M12 短体公胶芯 4芯 D型	pc	1
1	M12 铆压式公针 2 3 4 5芯 OD:1.0 T-11-RP	pc	4

GENERAL TOLERANCE (UNLESS SPECIFIED)	绘图 DWN	周广		CAZN® 正成	
X. ±0.50 X.X ±0.30 X.XX ±0.20 X.XXX ±0.15 ANGEL ±3°	确认 CHK				
	核准 APVD			品名 TITLE	M12-P4D-GCFM12-0.3PV-NZGJ
视 角 THIRD ANGLE	单位 UNIT MM	版本 REV A		品号 PART NO	C110304-01423
	尺寸 SIZE A4	页码 SHEET 1 OF 1		型号 DRAWING NO	

客户名称		客户料号		客户确认		业务确认	

声明：请贵司在2个工作日内确认并回传图纸，过期未回传的，默认为贵司已确认合格

RoHS