版本	变更编号	变更内容描述	变更日期
A0	--	首次发行	2025.05.22

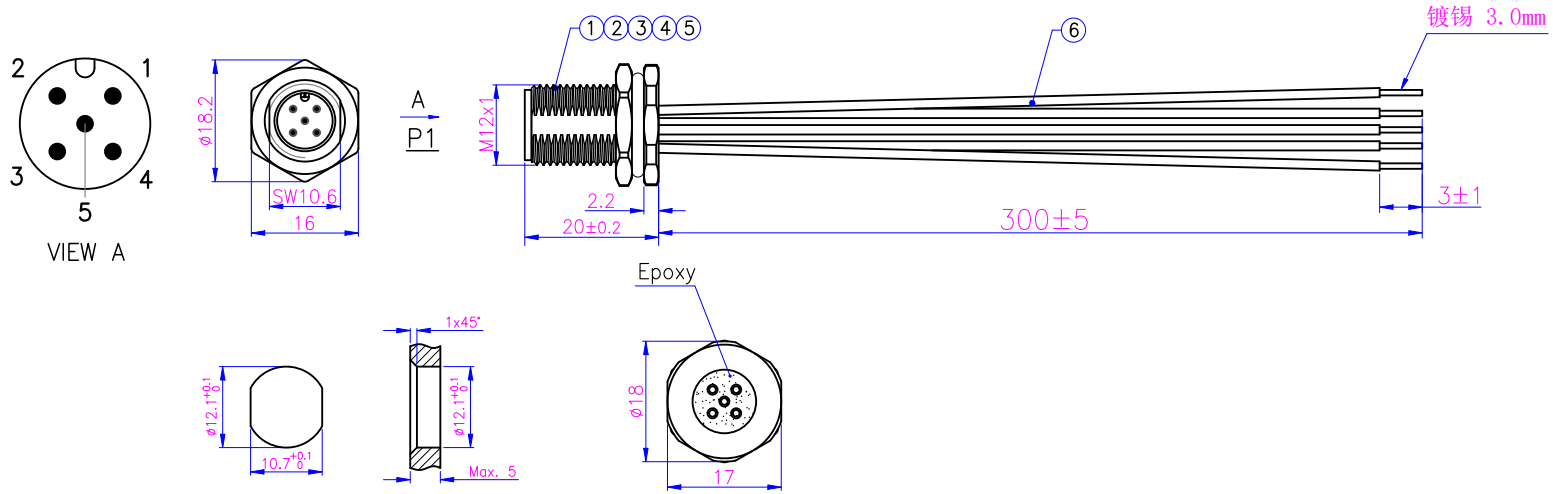

面板开孔尺寸

插头技术要求	
连接方式	螺纹连接
接线方式	铆压
温度范围	-40℃~+80℃
污染程度	3
防护等级	IP67(紧锁状态)
接插次数	≥500
额定电压	60V AC/DC
额定电流	4A
接触电阻	≤5 mΩ
绝缘电阻	≥100 MΩ
质量标准	IPC-A-620

产品电气测试参数要求	
高压测试	DC 300V / 0.01S
绝缘阻抗	10MΩ MIN
导体阻抗	3Ω MAX
短断路测试	100% 测试

生产注意事项

1. 本产品采用先铆压后内置灌胶的技术。

Wire Diagram
接线定义

P1	Wire Color 线的颜色	Open 开放
1	Brown 棕	
2	White 白	
3	Blue 蓝	
4	Black 黑	
5	Gray 灰	

No.	Specification	Unit	Q'ty
6	UL1007 22AWG(17/0.16TS) OD:1.6（具体颜色见接线定义）	pc	5
5	六角螺母M12X1（18.2-16-2.4 M12X1螺牙座子螺母）	pc	1
4	M12法兰座外壳专用O型圈 Φ12XΦ8X2	pc	1
3	M12 铆压式公针 2 3 4 5芯 OD:1.0 T-11-RP	pc	5
2	M12 常规公胶芯 5芯	pc	1
1	M12 板后安装插座公头外壳切边10.6 S-12-F2-P1	pc	1

GENERAL TOLERANCE (UNLESS SPECIFIED)	绘图 DWN	李平 2025.05.22		CAZN 正成	
X. ±0.50 X.X ±0.30 X.XX ±0.20 X.XXX ±0.15 ANGEL ±3°	确认 CHK				
	核准 APVD			品名 TITLE	M12-P5A-GCFM12-0.3PV-NZGJ
视 角 THIRD ANGLE	单位 UNIT	MM	版本 REV	A0	品号 PART NO	C110304-01225
	尺寸 SIZE	A4	页码 SHEET	1 OF 1	型号 DRAWING NO	

客户名称		客户料号		客户确认		业务确认	

声明：请贵司在2个工作日内确认并回传图纸，过期未回传的，默认为贵司已确认合格

RoHS