RoHS

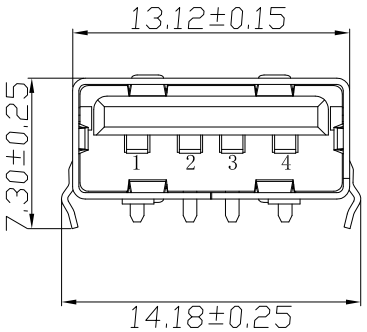

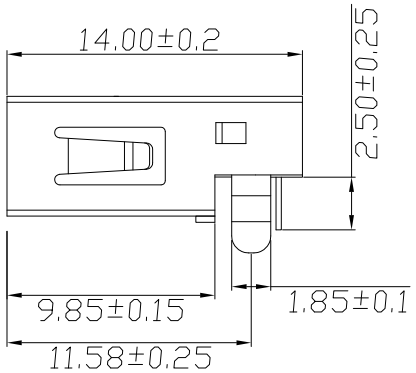

主要技术参数：

1. 温度范围：-40～85℃
2. 额定负额：DC 30V 1.0A
3. 接触电阻：≤30mΩ
4. 绝缘电阻：≥1000MΩ
5. 耐　　压：AC 500V/min
6. 动 作 力：3～35N
7. 寿　　命：1500次

技术要求

1. 产品应无错装。漏装零件等现象；
2. 零件表面应无裂纹、缺料、飞边等现象，表面镀层应光亮美观
3. 未注尺寸公差为±0.15mm

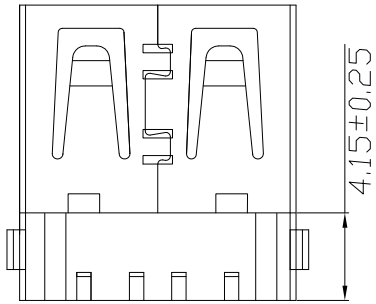

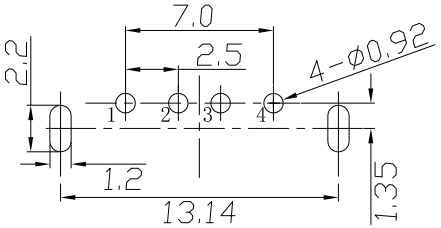

PCB参考图(T=1.6)

序号	部件名称	材 料	电 镀	备 注
3	信 号 脚	磷铜	镀锡/金	T=0.25
2	塑　　胶	LCP	米　色	
1	外　　壳	SPCC	镍　锡	T=0.30

发放部门	
行政部	
业务部	
采购部	
工程部	
品保部	
生产部	

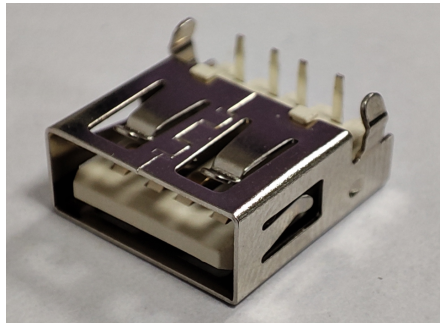

标 记	处 数		更改文件号	签 字	日 期

深圳市富港科技有限公司

设 计	Z D	日 期	19.04.26	标准化		日 期	
校 对	L P J	日 期	19.04.26	审 定		日 期	
工 艺		日 期					
审 核	L G	日 期	19.04.26				

视图			
图样标记		重量	比例
共 页		第 页	

90° 沉板USB接口

ST-001-01CB(无卷边)