变更单号	版本	日 期	内 容 描 述	变更者

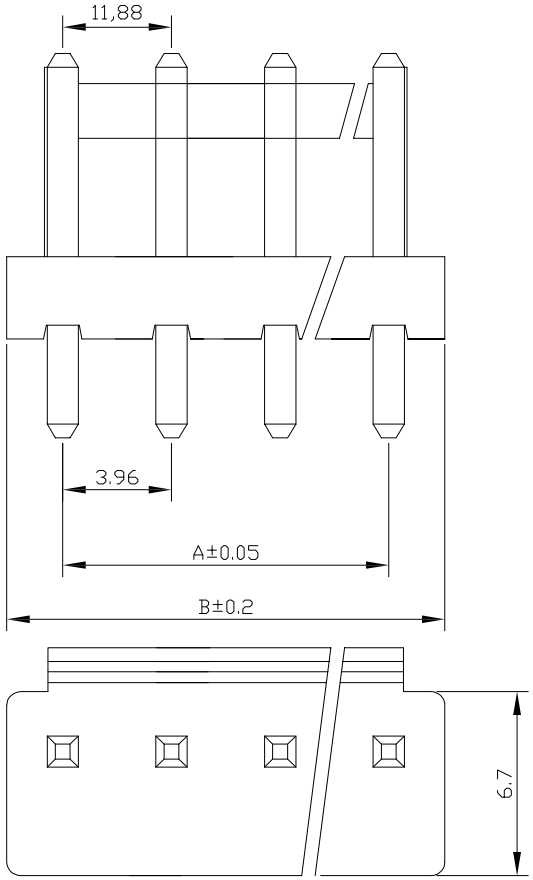

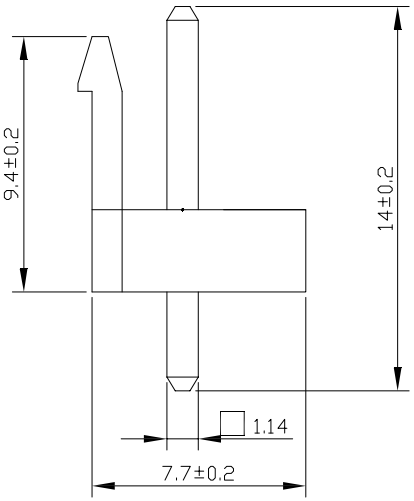

技术参数:
1. 额定电流:3A AC/DC.
2. 额定电压:250V AC/DC.
3. 工作温度:-20℃ to 85℃.
4. 接触电阻:20mΩMax.
5. 绝缘电阻:1000MΩMin.
6. 耐电压:1000V AC/minute.
7. 符合ROSH要求.

材料
1. 基座:PA66.
2. 插针:黄铜.
3. 电镀:镍 和 锡.

孔数	A	B
2	3.96	7.92
3	7.92	11.88
4	11.88	15.84
5	15.84	19.80
6	19.80	23.76
7	23.76	27.72
8	27.72	31.68
9	31.68	35.64
10	35.64	39.60
11	39.6	43.56
12	43.56	47.52

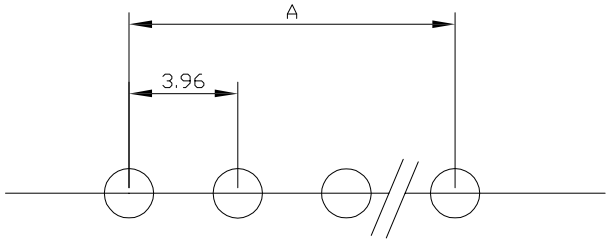

PCB寸法

CAX 浙江创都电子科技有限公司
ZHEJIANG CHUANGDU ELECTRONICS AND TECHNOLOGY CO.,LTD.

X. ±0.50 X.X ±0.25 X.XX ±0.20 X° ±3°	设计	叶云龙	日期	2020.11.05	名称	VH-NA 240°				
	审核	黄斌斌	日期	2020.11.05	料号					
	批准	王红芳	日期	2020.11.05						
未 注 公 差	比例	1:1	单位	m m	版本	A	页码	1 OF 1	A4	