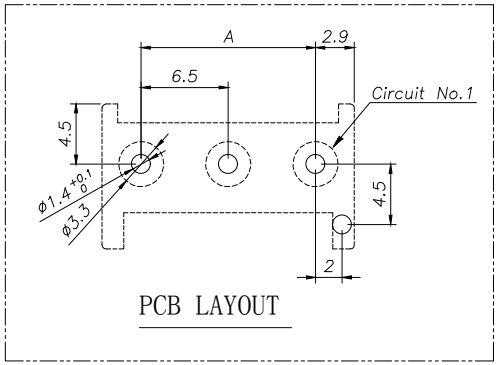

PCB LAYOUT

SPECIFICATIONS

1、Current Rating: 10A AC, DC
2、Voltage Rating: 300V AC, DC
3、Temperatuer Range: -40℃~ +105℃
4、Contact Resistance: 20mΩ Max
5、Insulation Resistance: 1000mΩ Min
6、Withstanding Voltang: 1500V AC/minute
7、Material: Wafer PBT UL94-V0
PIN Brass Tin-plated

2 Pin

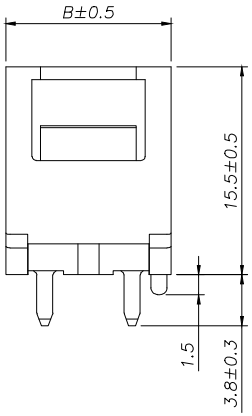

3 Pin

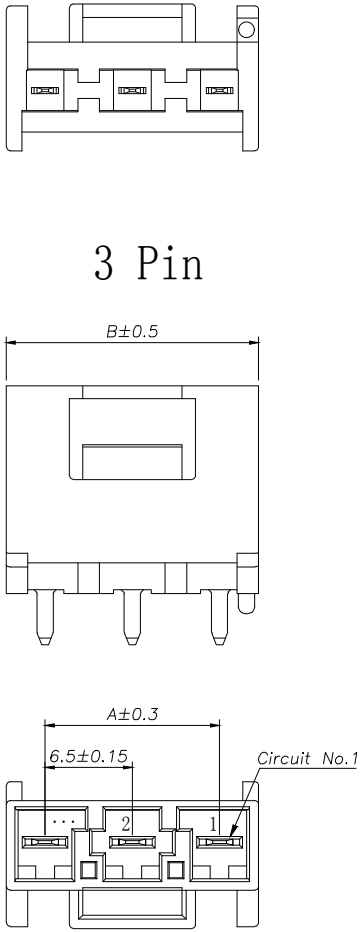

4 Pin

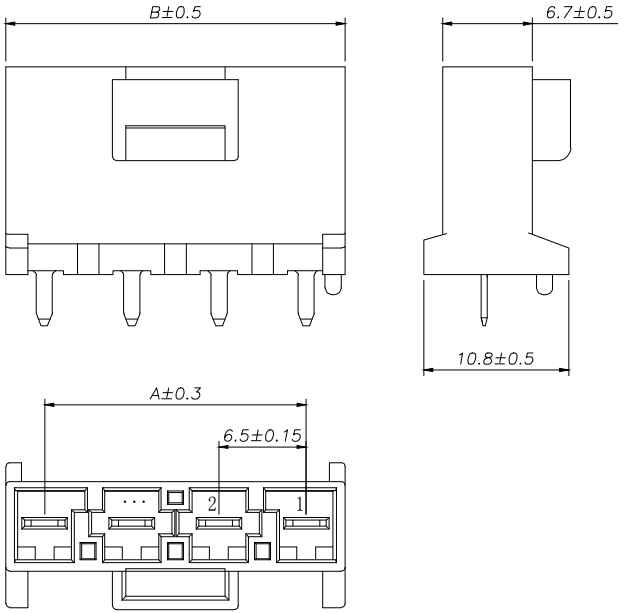

Circuit	Part NO.	Dimensions mm	
		A	B
2	HC-VYH-2AS-05	6.50	12.30
3	HC-VYH-3AS-05	13.00	18.80
4	HC-VYH-4AS-05	19.50	25.30

Ordering Information

HC-VYH - N*** - * - 05

Pin
Type
Y:弓座
AS:直针带柱
Colour
默认:白色
R:红色
L:蓝色
B:黑色
Y:黄色
P:紫色
V:绿色
O:橙色
BR:棕色

			GENERL TOLERANCE	制 图 DRAWING		深圳市华灿天禄电子有限公司 ShenzhenhuacantianluELECTRONICS CO.,LTD		
			DIM TOL	审 核 CHECK				
			X.X ±0.30	批 准 APPROVAL		产品名称 TITLE	VYH (6.50)单排 带扣直针带柱	版 本 REV. A
			X.XX ±0.20	比 例 SCALE		产品料号 PART NO.	HC-VYH-NAS-05	单 位 UNITS mm
1	初版发行		X.XXX ±0.10					
序号 No.	变更内容 MODIFY CONTENT	日 期 MODIFY DATE	Angle ±3.0°	投 影 Projection		材 料 MATERIAL		页 次 SHEET 1/1