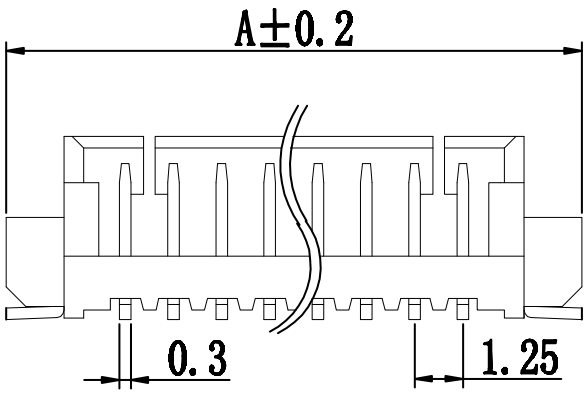

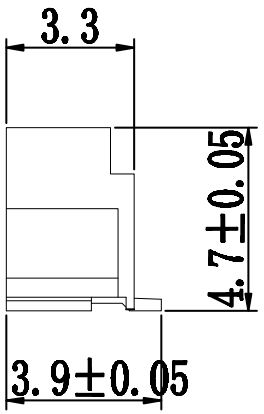

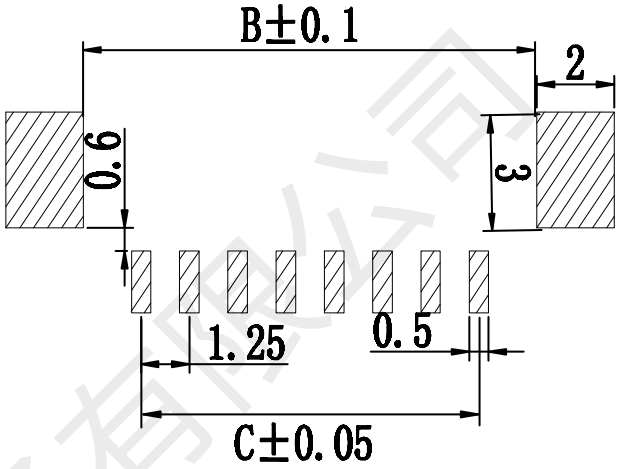

RECOMMENDED P.C.BOARD LAYOUT(TOP VIEW)

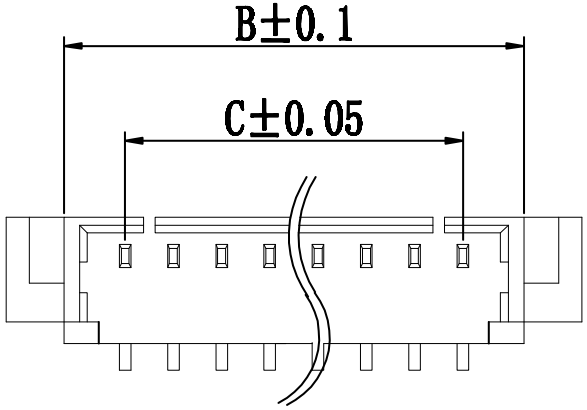

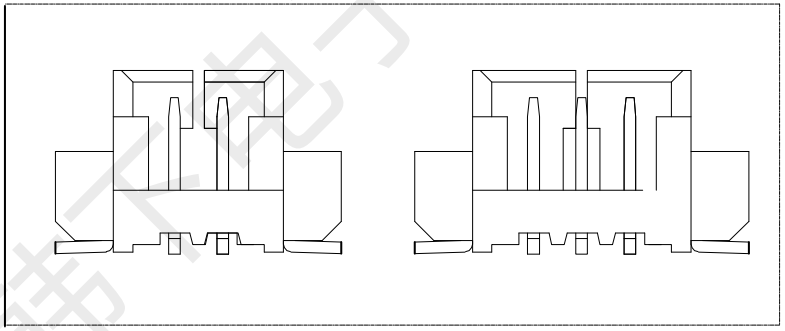

20	29.9	26.9	23.75
19	28.65	25.65	22.5
18	27.4	24.4	21.25
17	26.15	23.15	20.0
16	24.9	21.9	18.75
15	23.65	20.65	17.5
14	22.4	19.4	16.25
13	21.15	18.15	15.0
12	19.9	16.9	13.75
11	18.65	15.65	12.5
10	17.4	14.4	11.25
9	16.15	13.15	10.0
8	14.9	11.9	8.75
7	13.65	10.65	7.5
6	12.4	9.4	6.25
5	11.15	8.15	5.0
4	9.9	6.9	3.75
3	8.65	5.65	2.5
2	7.4	4.4	1.25
Poles	A	B	C

技术要求

1：外观要求

1-1.插针表面光洁、无损伤、锈蚀等缺陷。

1-2.基座表面无脏污、飞边、排气不良等缺陷。

2:电气性能：

2-1.额度电流：1.0A

2-2.额定电压：125V

2-3.耐 电 压：250V

2-4.接触电阻：≤20mΩ

2-5.绝缘电阻：≥100mΩ

3：工作温度：-25℃～+85℃

＞20	±0.25
＞10≤20	±0.2
＞3≤10	±0.15
3≤	±0.1
尺寸范围	公差

设 计	黄彬
审 核	张伟
批 准	罗小春
单位：mm	

序号	材料名称	数量	材质	镀涂	REMARK
①	圆针	n	黄铜	高温亮锡	GP PASS
②	塑件	1	LCP	／	GP PASS
③	焊片	2	黄铜	高温亮锡	GP PASS
④	吸附盖	1	／	／	GP PASS

产品名称	HX MX1.25-5PLT

韩下 HANXIA 深圳市韩下电子有限公司

深圳市韩下电子有限公司