修订	变更描述	变更单号	签名	日期

序号	零件名称	材 质	数量	备 注
7	内齿垫片	HPb59-1	1	银
6	垫 圈	HPb59-1	1	镍
5	螺 母	HPb59-1	1	镍
4	外 壳	HPb59-1	1	镍
3	绝 缘 体	POM	1	
2	绝 缘 体	PTFE	1	
1	插 针	HPb59-1	1	金

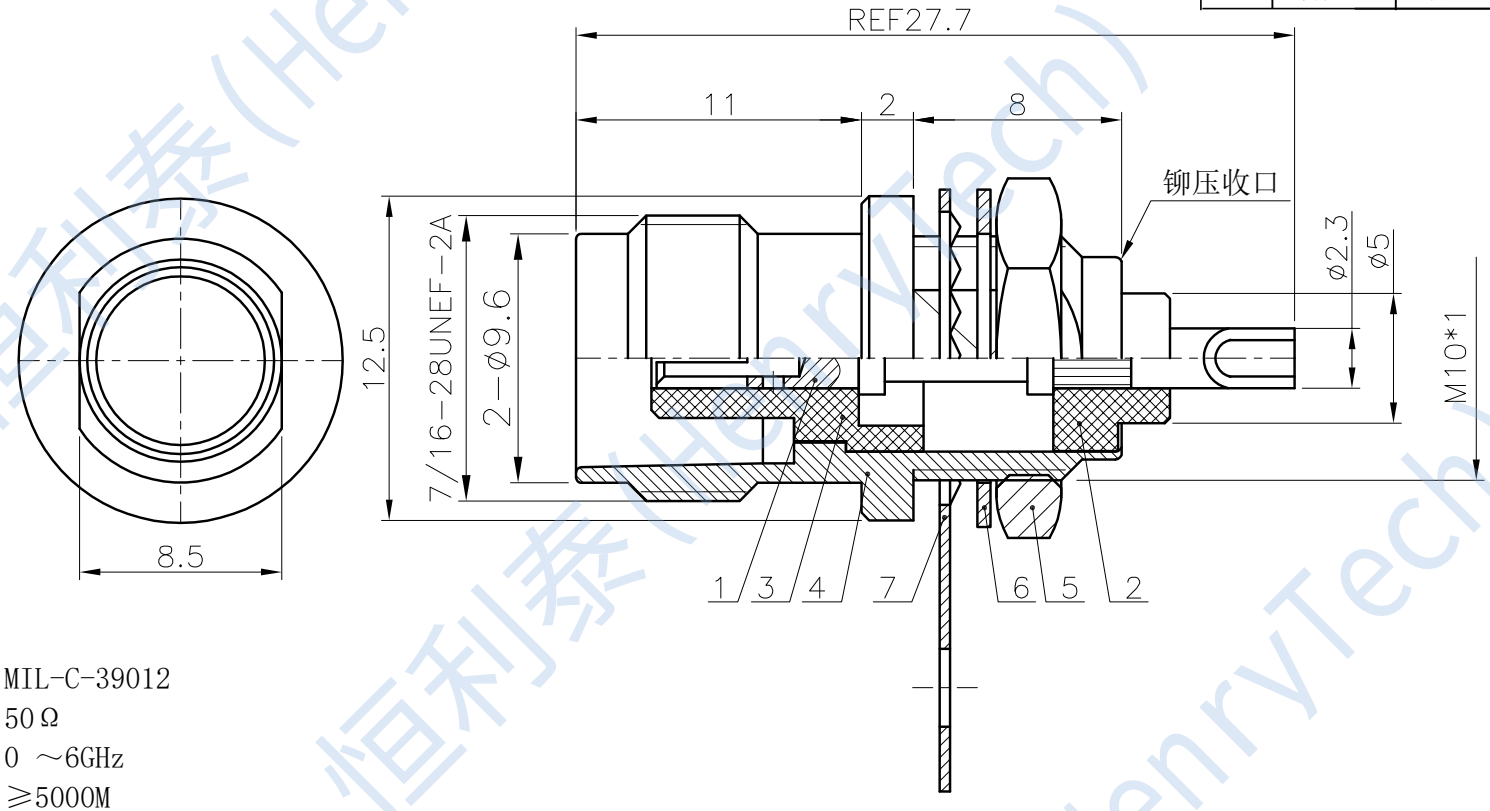

技术要求

1、执行标准：MIL-C-39012
2、特性阻抗：50Ω
3、频率范围：0 ～6GHz
4、绝缘电阻：≥5000M
5、介质耐压：1500V(AC 有效值)
6、轴向保持力：≥ 26.7 N
7、机械寿命:≥ 500 次
8、温度范围：-65℃～165℃
9、接触电阻：外导体间<1mΩ，内导体间<1.5mΩ
10、产品满足RoHS2.0标准要求

制图		版次	比例
审核		投 影	
批准			

未标注公差的，以下列公差表为准

1. X.X±0.2
2. X.XX±0.1
3. 角度±1°
4. 去除锐边最大0.1
5. 表面粗糙度Ra3.2
6. 倒角C0.15MAX

＊ 为重点尺寸　　单位 mm

型号规格　HL2-TNC-50KY

品名　TNC型直式母头连接器

成都恒利泰科技有限公司
Chengdu HenryTech Technology co., Ltd

恒利泰(HenryTech)