| 修订 | 变更描述 | 变更单号 | 签名 | 日期 |
|---|---|---|---|---|
| | | | | |

| 序号 | 零件名 | 材质 | 涂覆 | 数量 | 备注 |
|---|---|---|---|---|---|
| 5 | 压 接 套 | H62 | 镍 | 1 | |
| 4 | 外 壳 | HPb59-1 | 金 | 1 | |
| 3 | 绝 缘 体 | PTFE | | 1 | |
| 2 | 接 触 头 | Qsn6.5-0.1 | 金 | 1 | |
| 1 | 插 针 | HPb59-1 | 金 | 1 | |

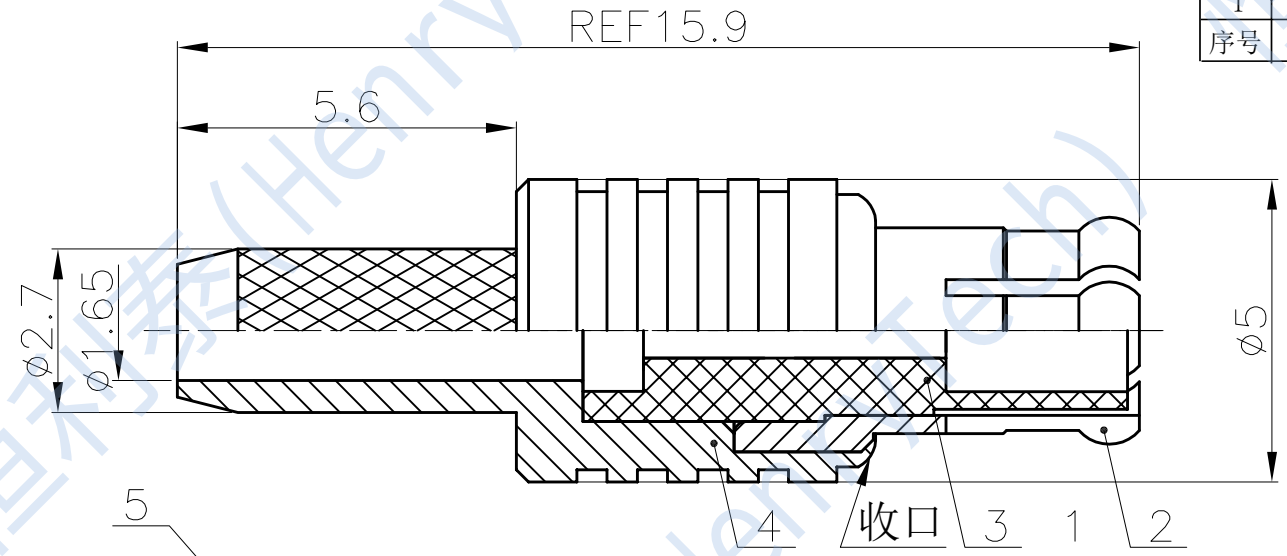


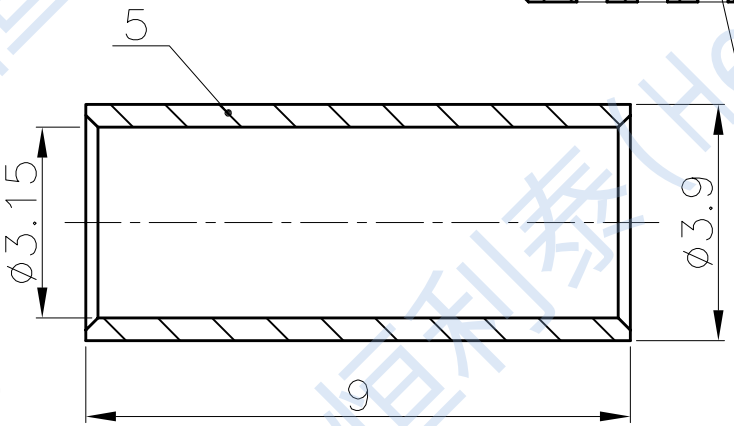


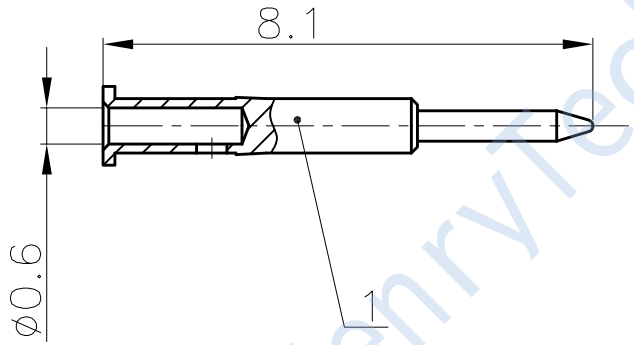


技术要求

1、执行标准：IEC61169
2、特性阻抗：50Ω
3、频率范围：0 ～6GHz
4、绝缘电阻：≥1000MΩ
5、介质耐压：1000V(AC 有效值)
6、内导体分离力：≥0.27 N
7、轴向保持力：≥ 10 N
8、外壳接插件啮合力：≤63N 分离力:8N(min)～20N(max)
9、机械寿命:≥ 500 次
10、温度范围：-55℃～165℃
12、接触电阻：外导体间<2.5mΩ，内导体间<5mΩ

| | | | |
|---|---|---|---|
| 制图 | | 版次 | 比例 |
| 审核 | | 投 影 | |
| 批准 | | 未标注公差的，以下列公差表为准 | |

1. X.X±0.2
2. X.XX±0.1
3. 角度±1°
4. 去除锐边最大0.1
5. 表面粗糙度Ra3.2
6. 倒角C0.15MAX

＊ 为重点尺寸　　单位 mm

型号规格　HL2-MCX-C-J1.5

品名　MCX型直式公头射频连接器

成都恒利泰科技有限公司
Chengdu HenryTech Technology co., Ltd

恒利泰(HenryTech)