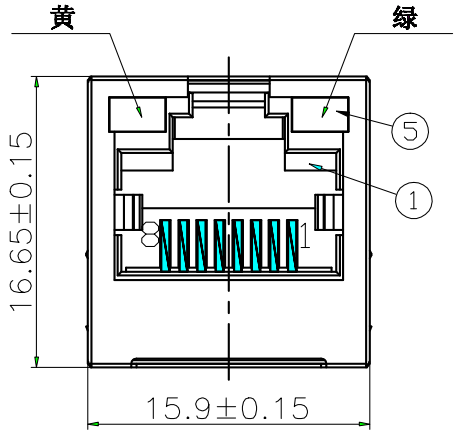

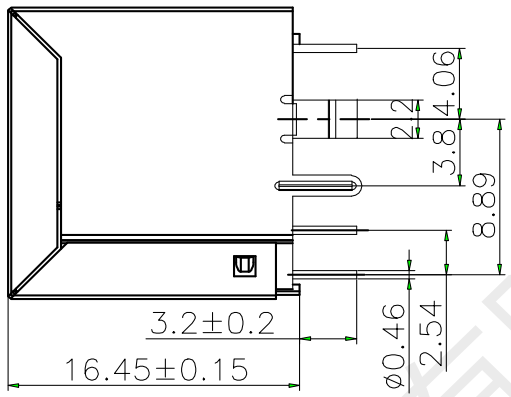

General Specification
Current Rating:1.5A DC /Contact, 20mA DC for LED signals
Voltage Rating:125V AC /Contact, 2.0 volts DC for LED signals
Operating Environment
Standard Temperature: -20℃～+70℃
Industrial Temperature: -20℃～+85℃
Humidity: 20～70%
Contact Resistance:≤30mΩ
Insulation Resistance:≥500MΩ
Dielectric Strength:500V AC/(50HZ)/Min
Mating And Unmating Force:3～20N
Durability:750 Cycles Min

Material Specification
Housing :Thermo-plastic, UL94V-0.
Contact :Alloy Copper
Shield :Alloy Copper
Please refer to the customer drawing when customer has specified

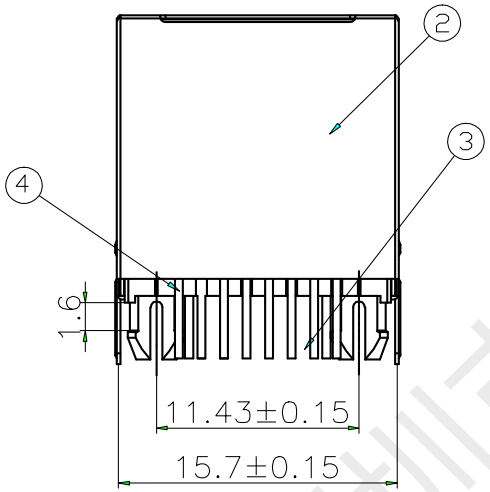

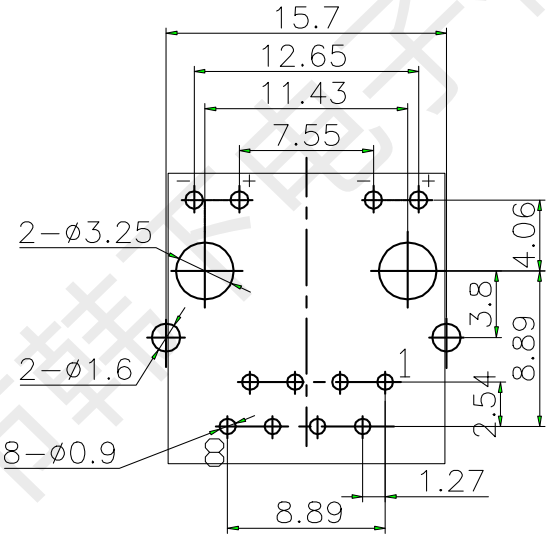

PCB LAYOUT(TOP VIEW)
RECOMMENDED

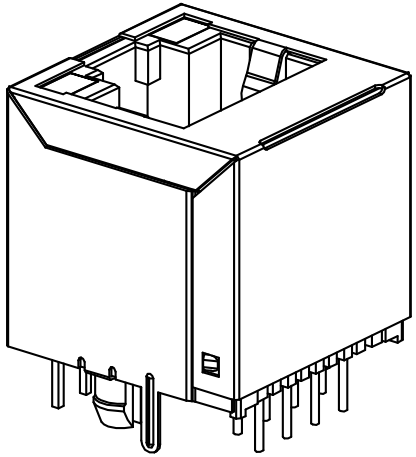

序号	名 称	材 料	数 量	镀层/颜色	备 注
5	LED灯	树脂/FE	2	NI/AG	
4	后 盖	PA46	1	BLACK	
3	插 针	PHOSPHOR BRONZE	8	1U"	
2	外 壳	H62	1	NI	
1	塑 座	PA46	1	BLACK	

版 次	变 更 履 历	变更单号	绘 制	日 期
A/0	新 出 版 发 行			

网络插座外形图

绘 图	黄 彬	日 期	2022.4.6
审 核	张 伟	日 期	2022.4.6
核 准	罗小春	日 期	2022.4.6

深圳市韩下电子有限公司

一般公差	
30～	±0.25
10～30	±0.20
～10	±0.15
角 度	±2°
页 面	1 of 1

品 名	HX-RJ45 180 5216-1x1 LED		
料 号	5216-LED-SC		
型 号	RJ45	图 号	20210804-03
版本	单位:mm	比例 1:1	纸张 A4

深圳市韩下电子有限公司

禁止在图面上随意涂改