| 版本 | 变更编号 | 变更内容描述 | 变更日期 |
|---|---|---|---|
| A0 | -- | 首次发行 | 2025.08.28 |
| | | | |

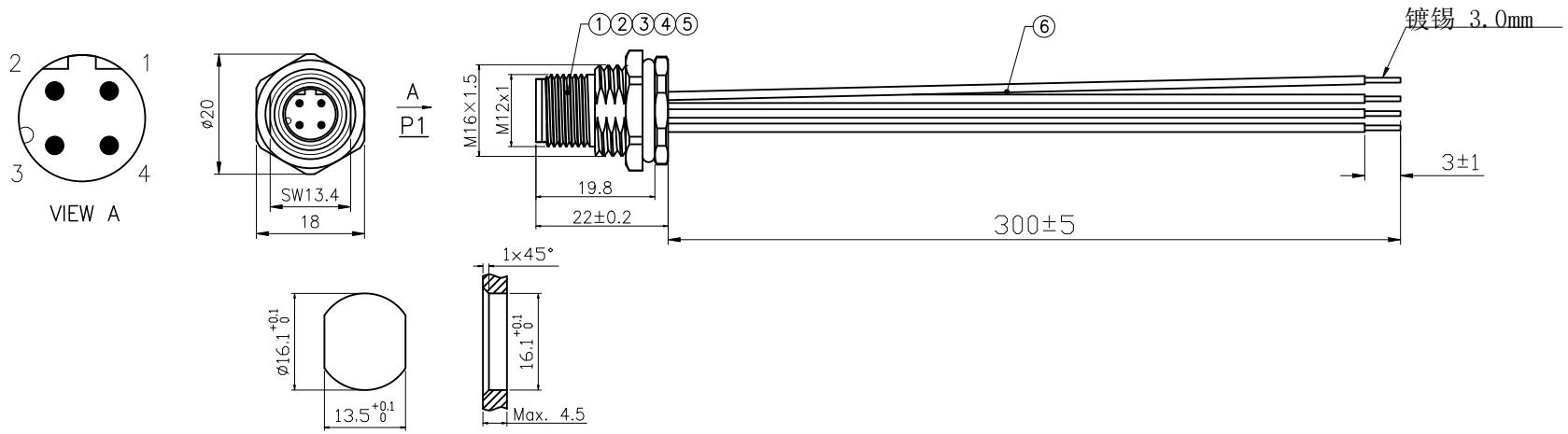


面板开孔尺寸

| 插头技术要求 | |
|---|---|
| 连接方式 | 螺纹连接 |
| 接线方式 | 铆压 |
| 温度范围 | -40℃~+80℃ |
| 污染程度 | 3 |
| 防护等级 | IP67(紧锁状态) |
| 接插次数 | ≥500 |
| 额定电压 | 250V AC/DC |
| 额定电流 | 4A |
| 接触电阻 | ≤5 mΩ |
| 绝缘电阻 | ≥100 MΩ |
| 质量标准 | IPC-A-620 |
| **产品电气测试参数要求** | |
| 高压测试 | DC 300V / 0.01S |
| 绝缘阻抗 | 10MΩ MIN |
| 导体阻抗 | 3Ω MAX |
| 短断路测试 | 100% 测试 |

**生产注意事项**

1. 本产品采用先铆压后内置灌胶的技术。

**Wire Diagram 接线定义**

| P1 | Wire Color 线的颜色 | Open 开放 |
|---|---|---|
| 1 | Brown 棕 | |
| 2 | White 白 | |
| 3 | Blue 蓝 | |
| 4 | Black 黑 | |

| No. | Specification | Unit | Q'ty |
|---|---|---|---|
| 6 | UL1007 22AWG(17/0.16TS) OD:1.6（具体颜色见接线定义） | pc | 4 |
| 5 | 六角螺母M16X1.5 单边倒角（20-18-2.8 M12 座子螺母） | pc | 1 |
| 4 | 防水O型圈 Φ16XΦ12X2 （M12法兰座外壳、七芯比例阀插头） | pc | 1 |
| 3 | M12 铆压式公针 2 3 4 5芯 OD:1.0 T-11-RP | pc | 4 |
| 2 | M12 常规公胶芯 4芯 D型 | pc | 1 |
| 1 | M12 板后安装插座公头外壳 S-05 | pc | 1 |

| | | | | | |
|---|---|---|---|---|---|
| GENERAL TOLERANCE (UNLESS SPECIFIED) | 绘图 DWN | 李平 2025.08.28 | | CAZN® 正成 | |
| X. ±0.50<br>X.X ±0.30<br>X.XX ±0.20<br>X.XXX ±0.15<br>ANGEL ±3° | 确认 CHK | | | | |
| | 核准 APVD | | | 品名 TITLE | M12-P4D-GCFM16-0.3PV-NZGJ |
| 视 角 THIRD ANGLE | 单位 UNIT | MM | 版本 REV A0 | 品号 PART NO | C110304-00905 |
| | 尺寸 SIZE | A4 | 页码 SHEET 1 OF 1 | 型号 DRAWING NO | |

| 客户名称 | | 客户料号 | | 客户确认 | | 业务确认 | |
|---|---|---|---|---|---|---|---|

声明：请贵司在2个工作日内确认并回传图纸，过期未回传的，默认为贵司已确认合格 RoHS