RoHS

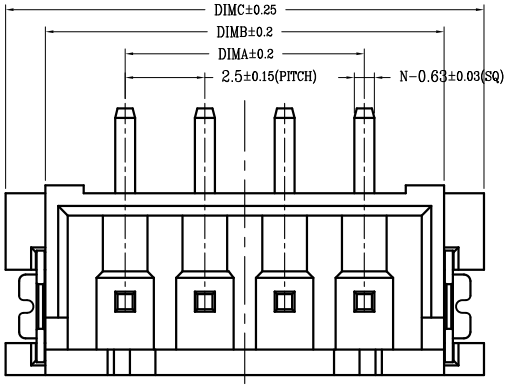

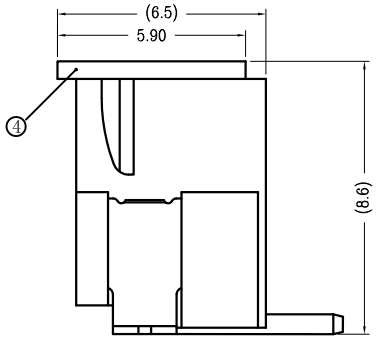

WITH COVER

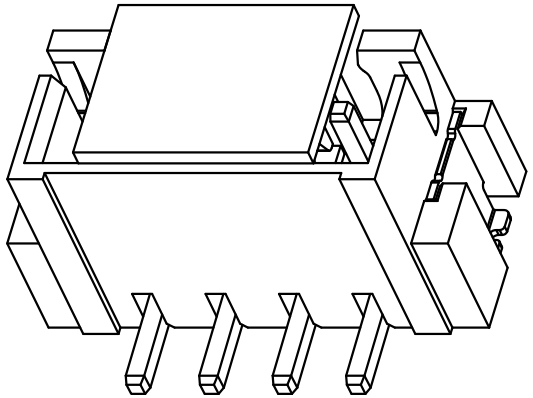

序号	品名	材质
①	2.50 M型立式WTB胶芯	LCP UL94V-0 本色
②	2.50 M型立式WTB端子	黄铜/表面镀锡 镀金
③	2.50 M型立式WTB焊片	黄铜/表面镀锡
④	2.50 M型立式WTB吸盖	LCP UL94V-0 本色

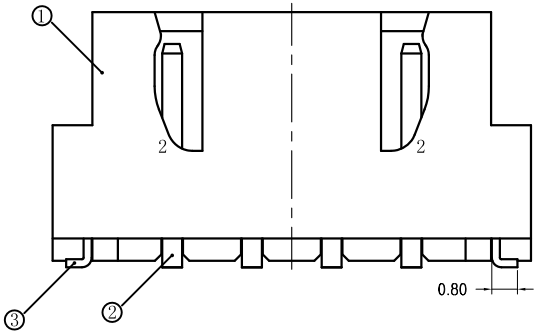

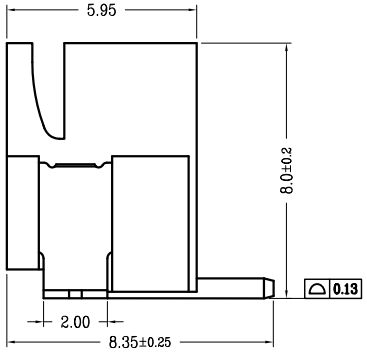

技术指标:

1. 塑件表面应光洁、无毛边、无明显收缩、缺陷、裂纹等现象.
2. 工作温度：-25° C～85° C.
3. 适用线规：AWG#28～#22.
4. 额定电压：250V DC/AC(rms).
5. 额定电流：3.0A.
6. 接触电阻：≤20mΩ.
7. 耐压值：1000V AC/minute.
8. 绝缘电阻:≥1000MΩ.
9. 产品料号：

CKT	DIM A	DIM B	DIM C
2	2.50	7.50	10.00
3	5.00	10.00	12.50
4	7.50	12.50	15.00
5	10.00	15.00	17.50
6	12.50	17.50	20.00
7	15.00	20.00	22.50
8	17.50	22.50	25.00
9	20.00	25.00	27.50
10	22.50	27.50	30.00
11	25.00	30.00	32.50
12	27.50	32.50	35.00
13	30.00	35.00	37.50
14	32.50	37.50	40.00
15	35.00	40.00	42.50
16	37.50	42.50	45.00

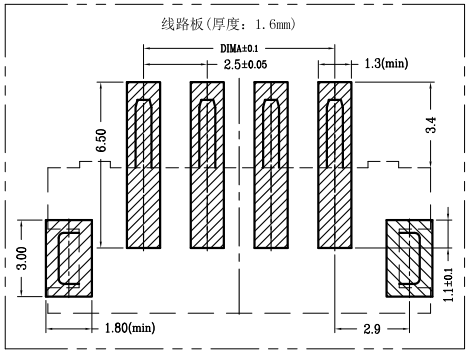

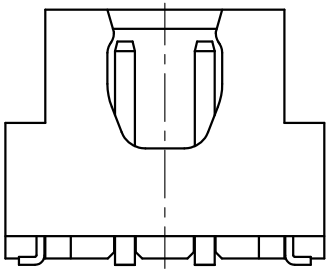

2P 结构

REV	DATE	MODIFICATION DESCRIPTION	CHANGE

OPERATION				
X.X	±0.30	DRAW		
X.XX	±0.20	CHECK		
X.XXX	±0.10			
Angle	±3°	APPROVE		
DIM	TOL			

SCALE	FIT
UNIT	mm
SIZE	A4
SHEET	1/1
PROJ.	

深圳市连盛精密连接器有限公司

PART NO.	1130400122
TITLE:	XH-NAWV