产品型号		
订货号		
客户名称		
客户料号		
外观颜色	基座	
	按钮	
备　注		

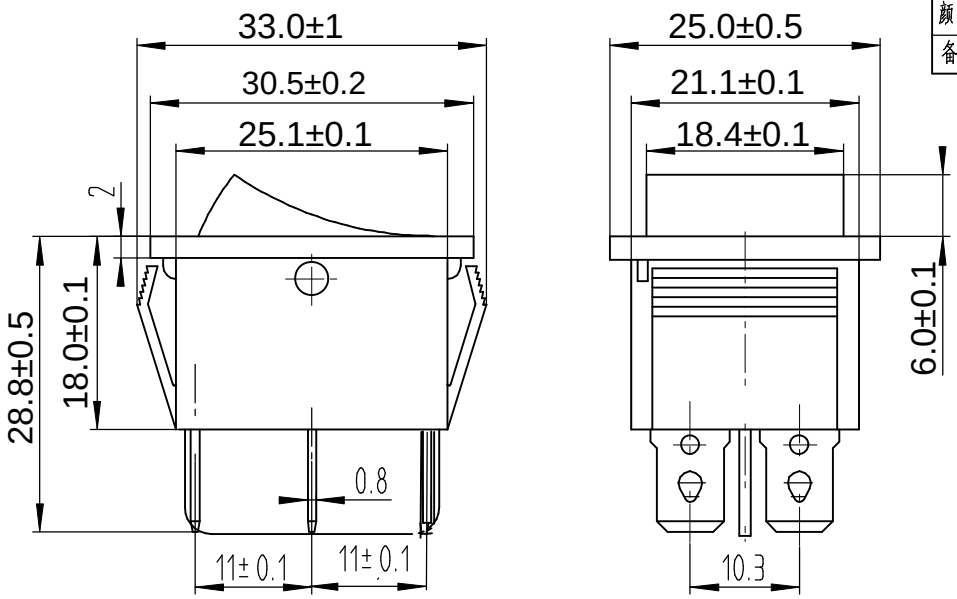

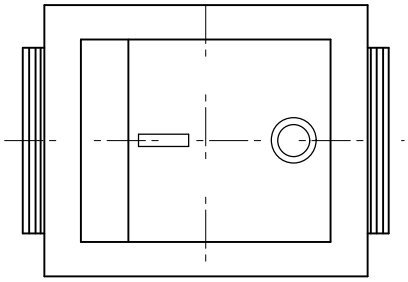

主要技术参数及性能

项　目	参　数
电路图	6P ON-ON
额定电流电压	16A 250V
绝缘电阻	≥100MΩ
接触电阻	≤100MΩ
介电强度(极间)	≥1500VAC/min
(极对外壳)	≥3750VAC/min
电器寿命	≥10^4次
环境温度	25T85

技术要求

1. 按动按钮应活动灵活，声音清脆，无阻滞、杂音等现象；
2. 注塑件表面光洁，无凹痕、熔接不良、银丝斑纹以及裂纹等表面缺陷；金属件无变形、锈蚀、镀层脱落以及其它机械损伤。

借（通）用件登记					
旧底图总号					
底图总号					
签　字					
	标记	处数	更改文件号	签字	日期
日　期	设　计				
档案员	日　期				
				日　期	

KCD4-102-B

深圳市逸致电子有限公司
Shenzhen Yizhi Electronics Co.,LTD

图样标记				重量	比例
					1.5:1
共　张				第　张	