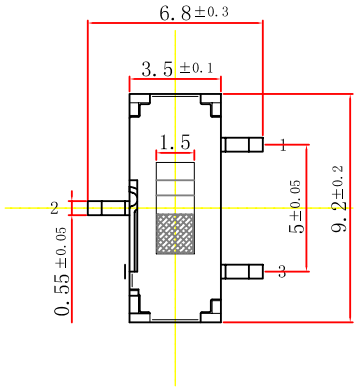

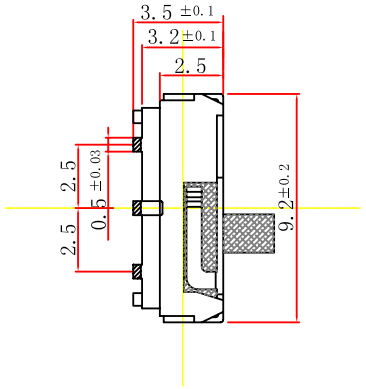

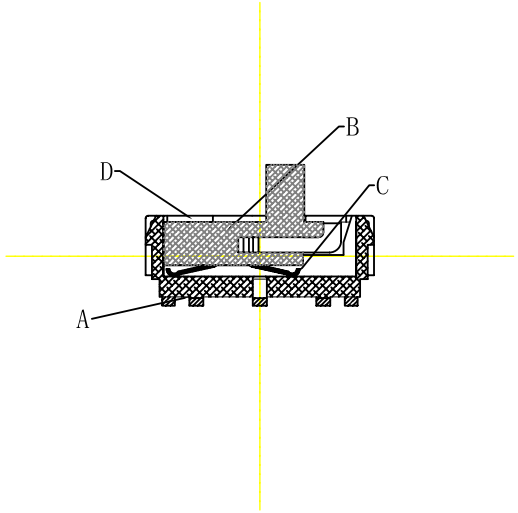

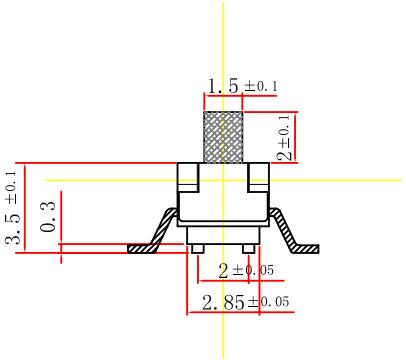

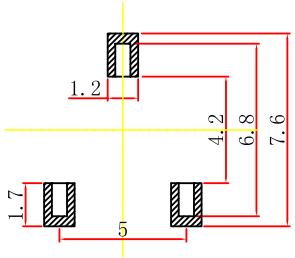

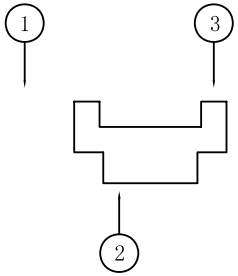

项　目	规　格
额定范围：	50mA DC12V
绝缘电阻：	100mΩ min(DC100V)
耐压强度：	AC100V(50/60Hz foy 1 minute)
机械寿命：	10,000 cycles
操作温度：	-10˚c ~ +60˚c
操作力度：	200±100gf
材料属性：	环保（SGS）

序号	名　称	数量	材　料	镀涂　颜色
D	盖　子	1	进口不锈钢	银 白 色
C	接 触 簧 片	1	进口复银磷青铜	银白色镶银
B	按　键	1	进口增强尼龙	黑　色
A	底　座	1	进口 P P A 黄铜	黑色与镀银

借通用件登记
描　图
校　描
旧底图总号
签　字
日　期

标记	处数	更改文件号	签名	日期
设计		标准化		
校对		审　定		
审核				
工艺		日　期	2015.03.23	

YZ-SK-05M-G2

阶段标记	数量	重量	比例

共　张　　第　张

深圳市逸致电子有限公司
Shenzhen Yizhi Electronics Co.,LTD