RoHS

SPECIFICATIONS
Rated Current:1.5AMP
Contact Resistance:20mΩ Max
Withstand Voltage:400V AC/DC
Insulation Resistance:800MΩ Min
Operation Temperature:-40°c to +105°c

Contact Material:Brass
Contact Plating:Au Over Ni
Insulator Material:Polyester(UL94V-0)
Standard: PA6T
Max.Processing Temp: 230°C for 30-60 seconds
(260°C for 10 seconds)

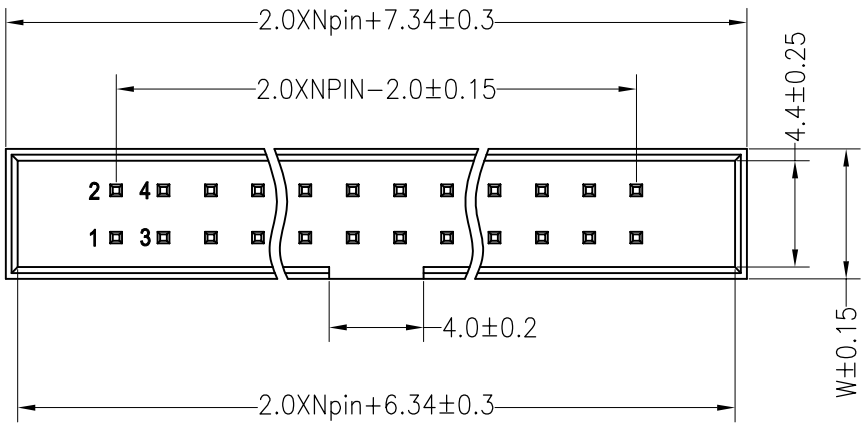

Recommended P.C.B Layout(Top Side)
(PCB BOARD TOLERANCE±0.05)

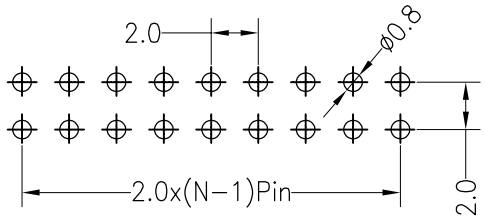

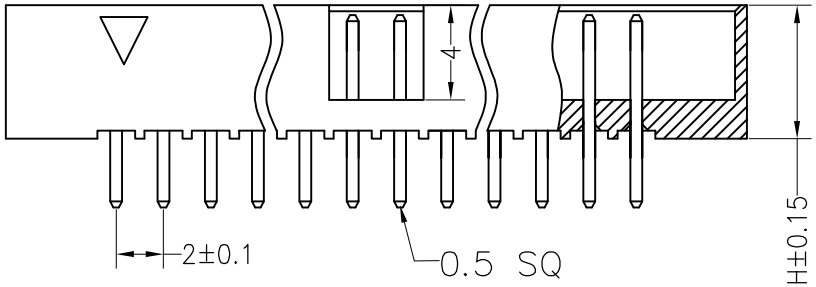

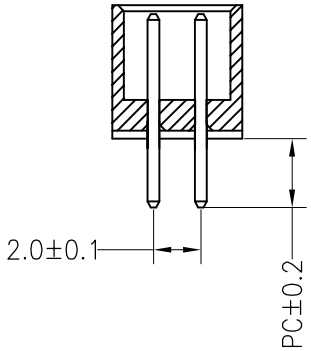

Ordering Information

J	X	XXX	X	XX	X	X	X	XXXX
产品类型 J=简牛	间距 1=1.27 2=2.0 3=2.54 4=3.96 5=1.0 6=0.8 7=5.08 A=1.27*2.54	总Pin数 016=16P	产品形态 1=DIP 2=RA 3=SMT 4=SH 5=银蛇脚	电镀厚度 00=常规 01=1u" 02=2u" 03=3u" SN=镀锡	塑胶材料 1=PBT 2=LCP 3=PPS 4=PA46 5=PA6T 9=PA9T	塑胶颜色 1=黑色 2=灰色 3=白色 4=蓝色 5=红色 6=黄色 7=灰白色	包装方式 1=管装 2=卷装 3=盘装 4=袋装 5=盒装	序列号 0001-9999

Dimension antitheses list

ITEM	PB	PC	PW	H	W
001		2.8		5.65	5.5
002					

REV	DATE	MODIFICATION DESCRIPTION	CHANGE
A0	2012.03.28	NEW DRAWING	

OPERATION	
X.X	±0.30
X.XX	±0.20
X.XXX	±0.10
Angle	±3°
DIM	TOL

DRAW
CHECK
APPROVE

SCALE	FIT
UNIT	mm
SIZE	A4
SHEET	1/1
PROJ.	

深圳市连盛精密连接器有限公司

PART NO.	1030200147
TITLE:	2.0Box Npin H5.65 180°