REV.	DESCRIPTION	APPD	DATE

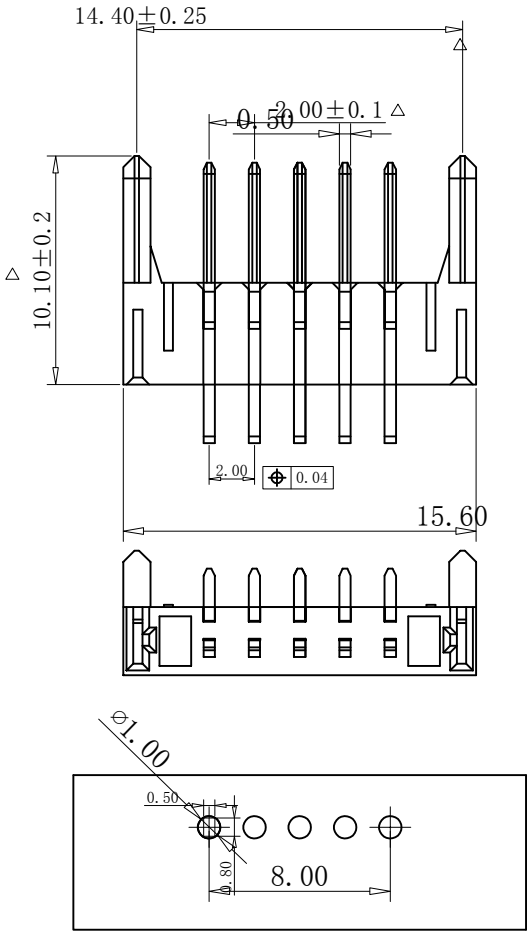

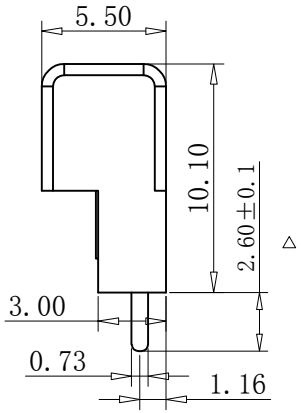

注解:

1. 材料:
   - 主体 PA46
   - 端子 C2680
2. 电镀要求:
   - 端子镍底，表面镀金
3. 使用规格:
   - 3.1 额定电流 7A 。
   - 3.2 接触阻抗 30mΩ。
   - 3.3 绝缘阻抗 100MΩ。
   - 3.4 耐压 500V AC/DC。
   - 3.5 使用温度 −40°+85°。

PART NO: DCZXX-00F1-2010-A		MATERIAL:	东莞市高钺达电子科技有限公司 惠州市高钺达光电科技有限公司
LOT NO:		FINSH:	
UNIT: MM	SIZE: A4	COLOR:	TITLE: 立插电池座公座 （长针）
TOLERANCES: X.X=±0.35 X.XX=±0.25 X.XXX=±0.15	GENERAL ANGLE: X.X=±3.0° X.XX=±2.0°	DR: 刘 静 CHK: 刘 静 APP: 刘 静	DWG NO: FP-090012 REV: A SCALE: 1:1 SHEET: 1 OF 1