REV	DESCRIPTION	DATE	DRAW	APPROVE

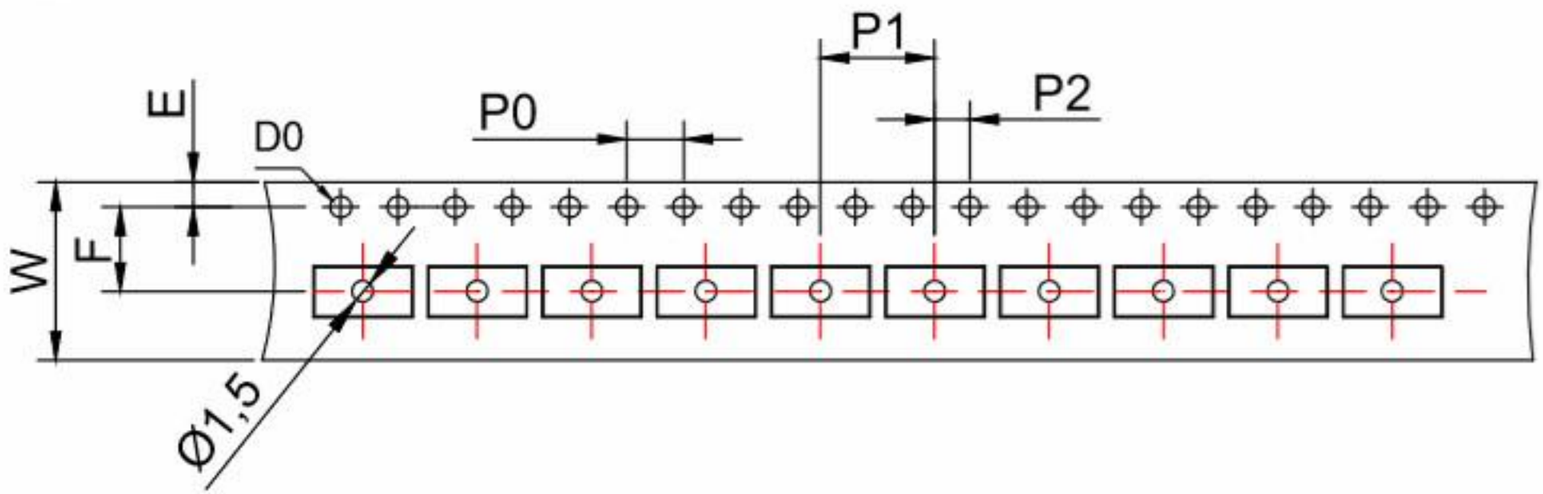

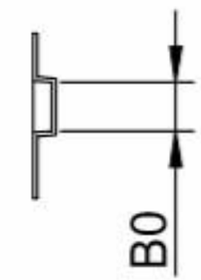

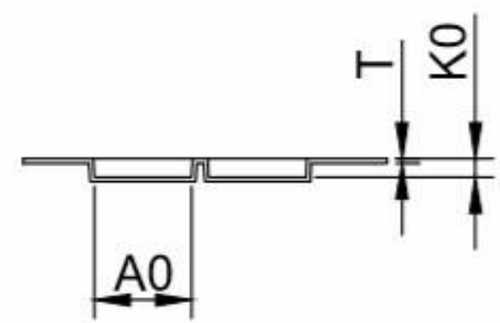

備注:

1. 任意10個棘輪孔的累計誤差不超過±0.2mm.
2. 載帶長度方向100mm距離的非平行度不可超過1mm.
3. 所有尺寸依國際EIA-481-3標準
4. 材質: 黑色 PS料, 厚度 0.3 ±0.05mm.

ITEM	W	A0	B0	K0	P0	P1	P2	F	S	E	D0	T
DIM	12±0.30	6.85±0.1	3.52±0.1	1.50±0.1	4.00±0.1	8.00±0.1	2.00±0.1	5.5±0.1	0.00±0.1	1.75±0.1	$1.5^{+0.10}_{-0.00}$	0.3±0.05

图 号: 3	比 例:1:1	设 计: 沈烨
模具号: 001/002/201	视 角	审 核:
料 号: TSSOP8		日 期: 2012.5.9