Pb Process Capable | RoHS Compliant 2011/65/EU | Compliant Halogen Free

REV.	ECN NO.	DESCRIPTION	DATE	DESIGN

1、Rating:DC 30V 0.1A
2、Contact resistance:≤100mΩ
3、Insulation resistance:≥100MΩ DC500V
4、Withstand voltage:AC 300V(30Hz)/min
5、Operating force:250±50g
6、life test:10000 cycles
7、Operation type: Self-locking

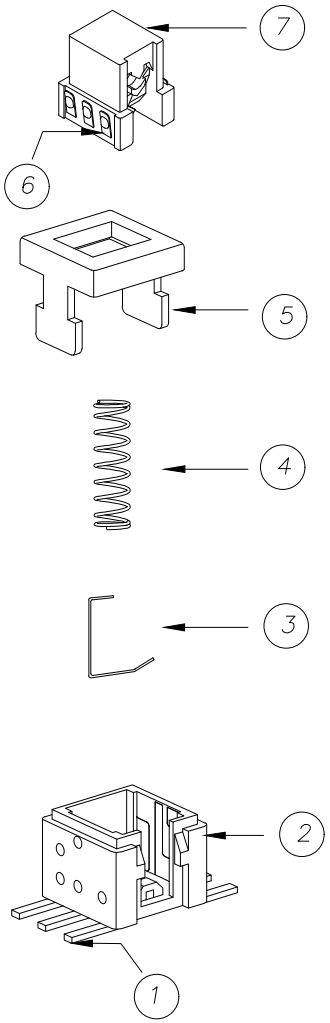

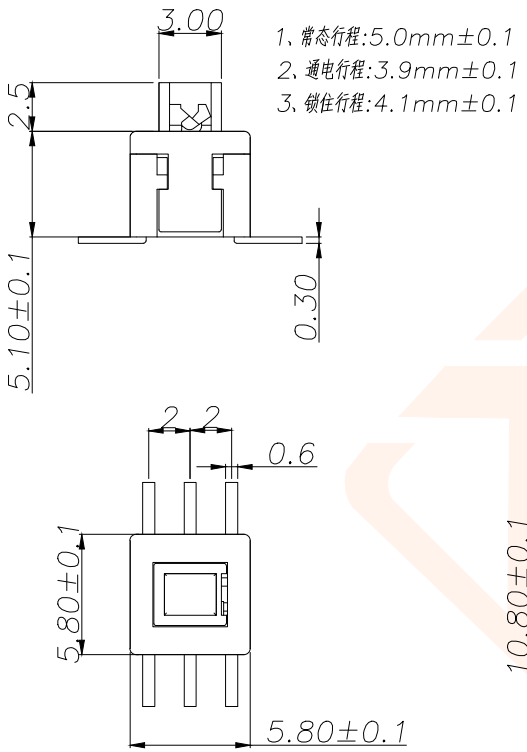

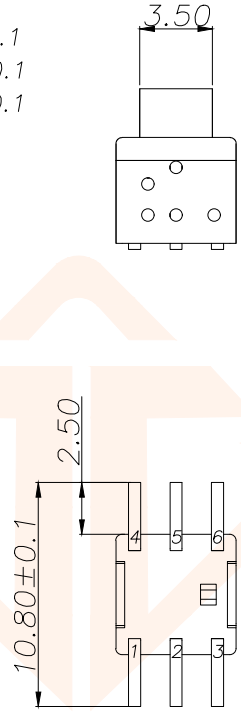

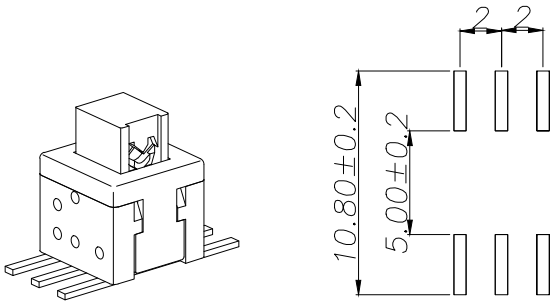

印制线路板
PCB Layout Recommended

FREE 常态	PUSH 按下
6 5 4	6 5 4
3 2 1	3 2 1

电路图
Circuit Diagram

序号 NO.	名称 DESCRIPTION	数量 Q'TY	材料 MATERIAL	颜色 COLOR
7	导电接触夹	6	覆合银磷铜	镀银
6	推轴	1	PA66	白色
5	盖板	1	PA66	黑色
4	弹簧	1	碳素钢	
3	勾针	1	精密钢圈	
2	基座	1	PA66	黑色
1	嵌件	2	H65 T=0.3mm	镀银

TOLERANCE		深圳聚兴泰电子科技有限公司 Shenzhen Juxingtai Electronic Technology Co., Ltd		
30~ :±0.30	±2°	PART NO. 5858-ZS-TP-26S	TITLE: 按键开关 Key Switch	
10~30:±0.20				
~10:±0.15				
UNITS	mm	DESIGN: Ethan	MANUFACTURE DWG	
MATERILA	— — —	CHED: Olvia	SCALE N:A	SHEET 1/1
FINISH	— — —	APPD: Ava		

JXTCONN