RoHS

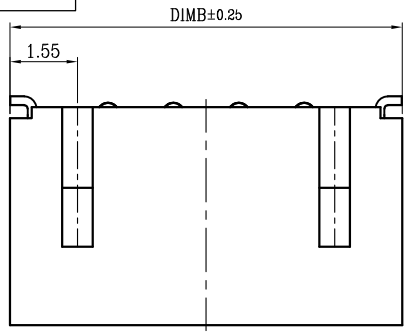

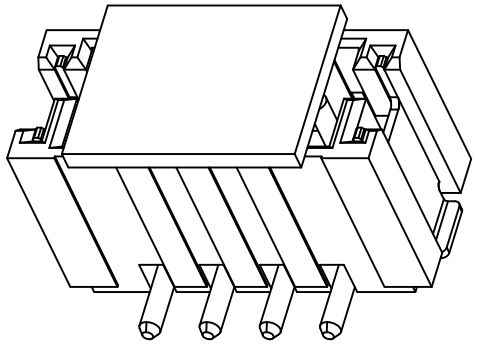

序号	品名	材质
①	1.5- L型立式WTB胶芯	LCP UL94V-0 自然色
②	1.5- L型立式WTB端子	铜合金/表面镀锡
③	1.5- L型立式WTB焊片	铜合金/表面镀锡
④	1.5- L型立式WTB吸盖	LCP UL94V-0 自然色

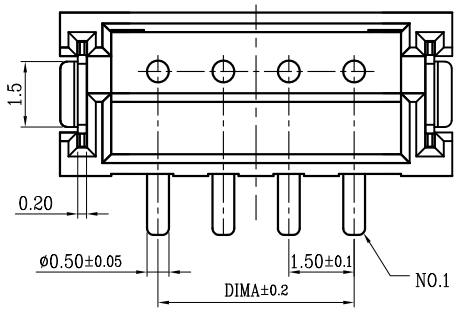

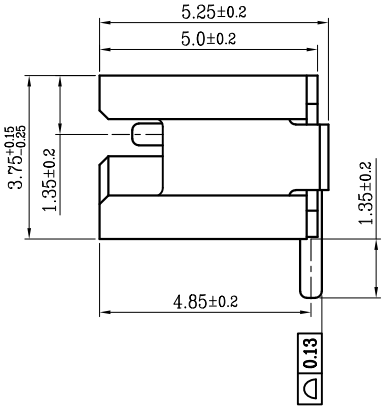

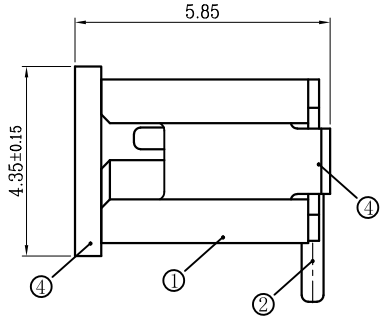

With Cover

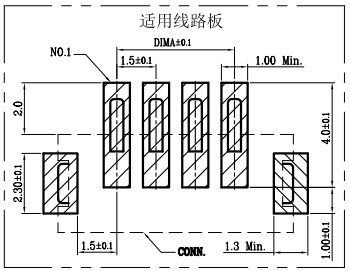

CKT	DIM A	DIM B
2	1.50	6.00
3	3.00	7.50
4	4.50	9.00
5	6.00	10.50
6	7.50	12.00
7	9.00	13.50
8	10.50	15.00
9	12.00	16.50
10	13.50	18.00
11	15.00	19.50
12	16.50	21.00
13	18.00	22.50
14	19.50	24.00
15	21.00	25.50
16	22.50	27.00
17	24.00	28.50
18	25.50	30.00
19	27.00	31.50
20	28.50	33.00

技术指标:

1. 塑件表面应光洁、无毛边、无明显收缩、缺陷、裂纹等现象.
2. 温度范围：-25° C～85° C.
3. 额定电压：100V，AC/DC.
4. 接触电阻：≤0.02Ω.
5. 绝缘电阻:≥500MΩ.
6. 额定电流:1A ,AC/DC.
7. 产品料号:

REV	DATE	MODIFICATION DESCRIPTION	CHANGE

OPERATION						
X.X	±0.30	DRAW			SCALE	FIT
X.XX	±0.20	CHECK			UNIT	mm
X.XXX	±0.10				SIZE	A4
Angle	±3°	APPROVE			SHEET	1/1
DIM	TOL				PROJ.	

深圳市连盛精密连接器有限公司

PART NO.	1130700010
TITLE:	ZH-NAWV