REV.	DESCRIPTION	ECN NO.	NAME	DATE

A向与B向左右拨动到18度时不可进行下按操作，因底座始终为塑料，并不是铁块，如按压力过大会导致基座破裂.

拨动方向说明A向与B向只能左右拨动不可左右拨动时进行下按操作
C向操作则只能下按

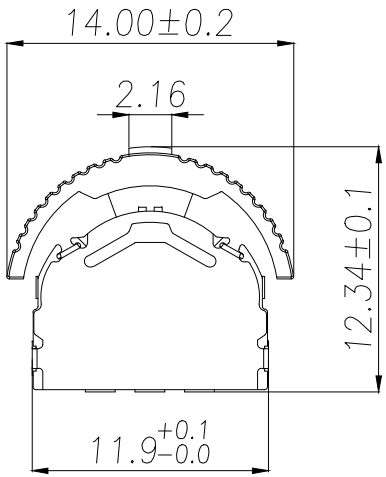

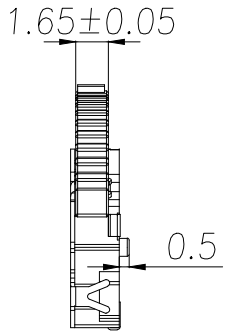

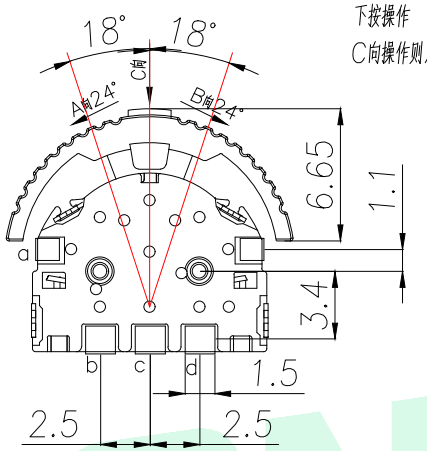

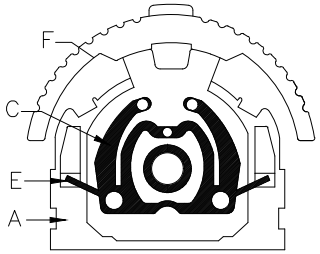

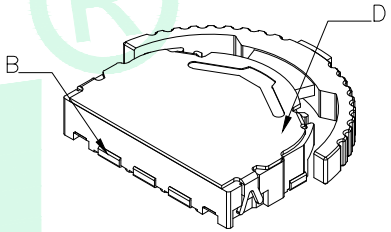

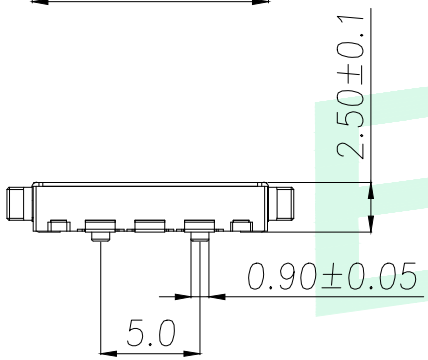

A向24°a与b通

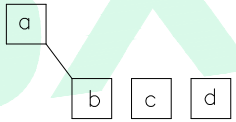

B向24°a与d通

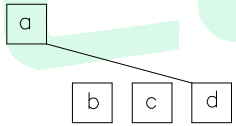

C向1　a与c通

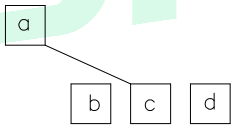

NO.	零件名称 Part Name	Q'TY	材料 Material	镀涂 Plating coating	颜色 colour
F	手柄	1	尼龙	/	黑色
E	弹簧	1	不锈钢丝	/	原色
D	盖板	1	不锈钢	/	原色
C	簧片	1	覆银铜	单边覆银	白色
B	嵌件	1	磷铜	整体镀银	银白色
A	底座	1	尼龙	/	黑色

项目		标准
电气性能	额定电流 Rated Current:	0.1A MAX
	额定电压 Rated voltage:	DC 12V
	接触电阻 Contact resistance:	≤100mΩ
	绝缘电阻 Insulation Resistance:	≥100MΩ
	耐压强度 Compressive strength:	AC110V 50Hz/1 min
机械性能	操作力度 Operating force:	2-80±50gf 205±50gf
	机械寿命 Mechanical life:	10,000 cycles Min
	操作行程 Operation Stroke:	1.0±0.2mm
环境性能	温度范围 Temperature Range:	-10°C~+60°C

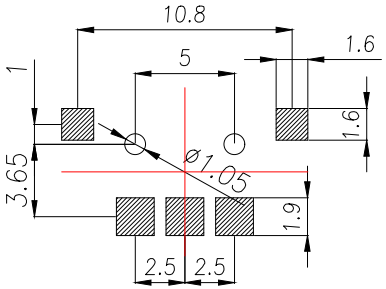

GENERAL TOLERANCE

DIM.	TOL.
x.	±0.30
x.x	±0.20
x.xx	±0.10
GENERAL ANGLE:	
x.°	±5.0°
x.x°	±3.0°
x.xx°	±2.0°

DONGGUAN BAOXUN PRECISION TECHNOLOGY CO., LTD

BXCONN®

TITLE: 拨轮开关系类

DWG. NO.: BX-2021A　CHECKED: MAX

PART NO.: BX-2021A　DRAWN: ELLA

UNIT:	SCALE:	SHEET:	DWG. SIZE:	LAYER:	APPROVED:
mm	none	1of 1	A4	bxconn	WILL