本图纸由深圳市雄和远景科技发展有限公司发布，版权归深圳市雄和远景科技发展有限公司所有，未经深圳市雄和远景科技发展有限公司同意，不得复制转载或披露任何内容给任何第三方。

RoHS
Compliant

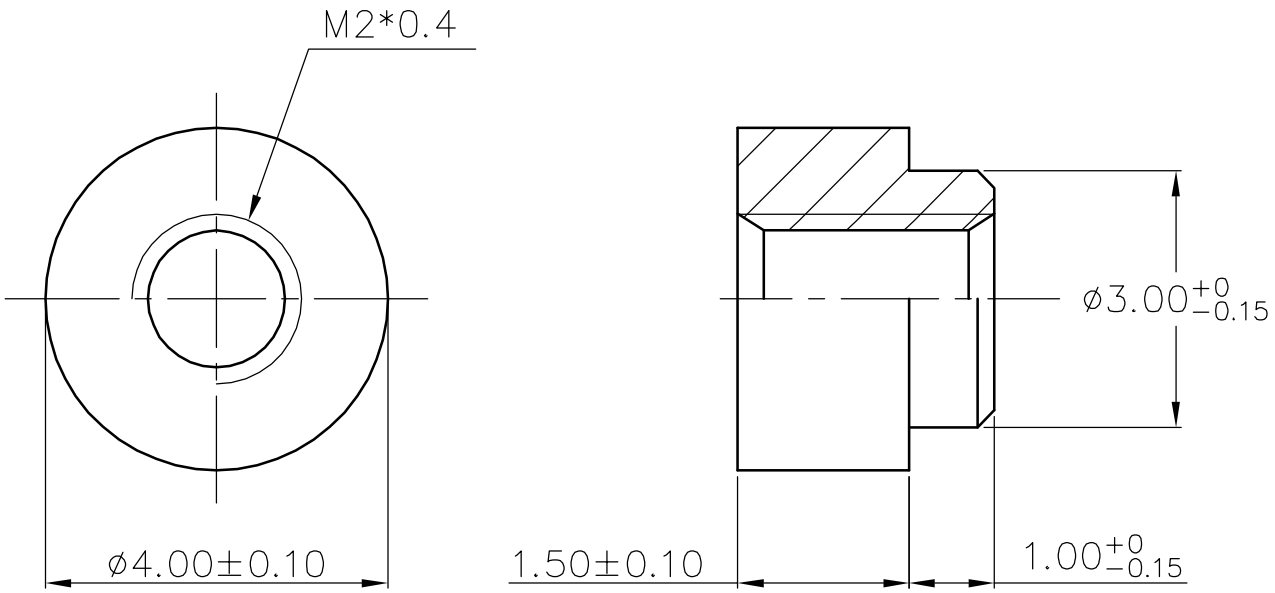

REVISION RECORD			
DATE	NEW REVISION	REVISION PERSON	REVISION DETAILED
/	/	/	/

SCOPE			
X.	±0.20	X.°	±4°
.X	±0.10	.X°	±2°
.XX	±0.05	.XX°	±1°

Package Type:
Reel package

Quantity/reel: 3000pcs

Unit: mm

Material:
Brass C3604

Finish:
Tin

Sinhoo 深圳市雄和远景科技发展有限公司
Shenzhen Sinhoo Science Technology Development Co.,LTD

Custom Confirm:	DATE:	雄和	PART NUMBER: APD01-002 / DESCRIPTION: M2*4*L1.5+1 — REVISION A
APPD: Alan Wu	DATE: 2017/05/26		
DRAWN: Yong Wu	DATE: 2017/05/26	客户	PART NUMBER: / / DESCRIPTION: / — REVISION A
BASED ON: Customer Drawing			
STANDARD REFER: CUSTOM DWG	SCALE: /	SHEEER:1 OF 1	