本图纸由深圳市雄和远景科技发展有限公司发布，版权归深圳市雄和远景科技发展有限公司所有，未经深圳市雄和远景科技发展有限公司同意，不得复制转载或披露任何内容给任何第三方。

RoHS
Compliant

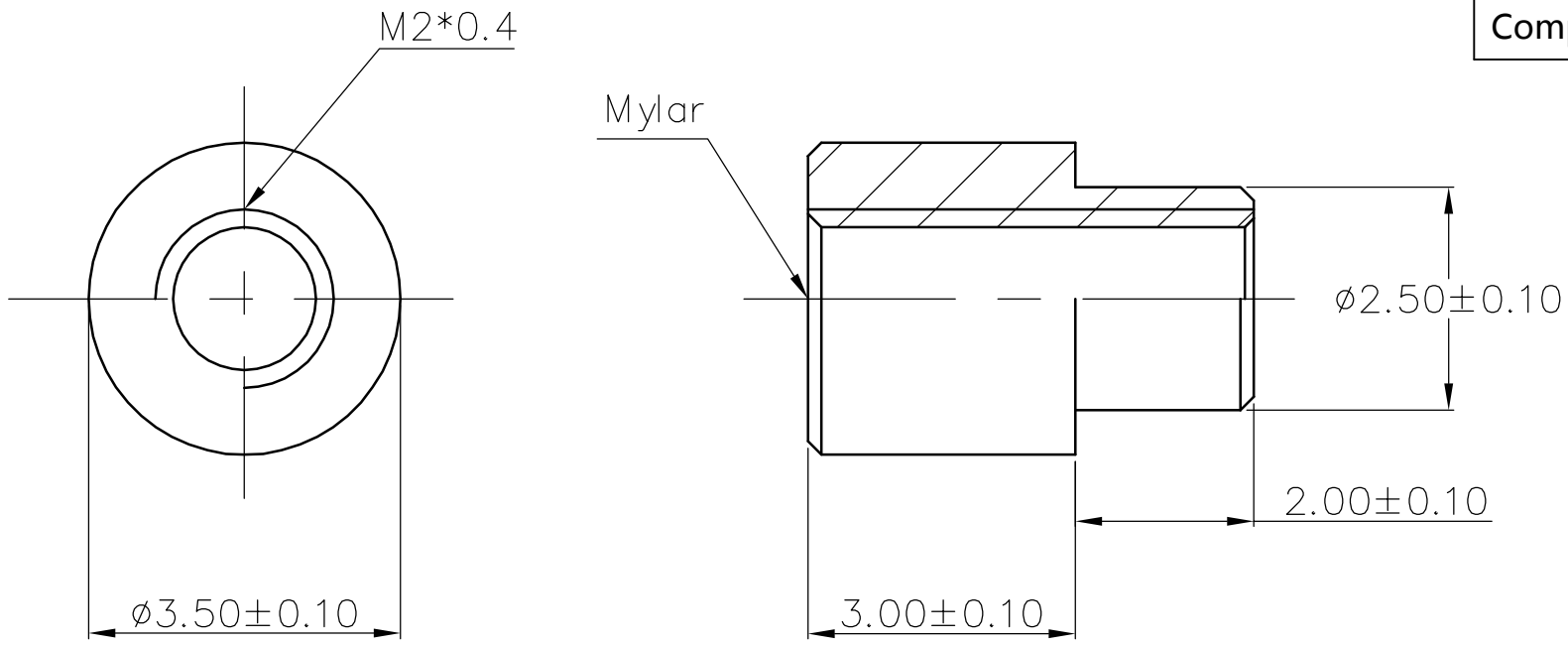

变更记录			
日期	新版本	变更人	变更内容
/	/	/	/

未注公差			
X.	±0.20	X.°	±4°
.X	±0.10	.X°	±2°
.XX	±0.05	.XX°	±1°

包装方式：编带包装
（载带+高温贴纸+盖带+卷盘）
包装数量：1000pcs/盘

单位：mm
材料：黄铜 C3604
表面处理：电镀锡

Sinhoo 深圳市雄和远景科技发展有限公司
Shenzhen Sinhoo Science Technology Development Co.,LTD

客户确认：	日期：	雄和	料号：TIM01-005 / 规格：M2*3.5*5 / 版本 A
审　核：伍阳明	日期：2019/10/24		
制　图：吴　勇	日期：2019/10/24	客户	料号：/ / 规格：/ / 版本 A
制图依据：规格描述			
参考标准：CUSTOM DWG		比例：/	页码：1 OF 1