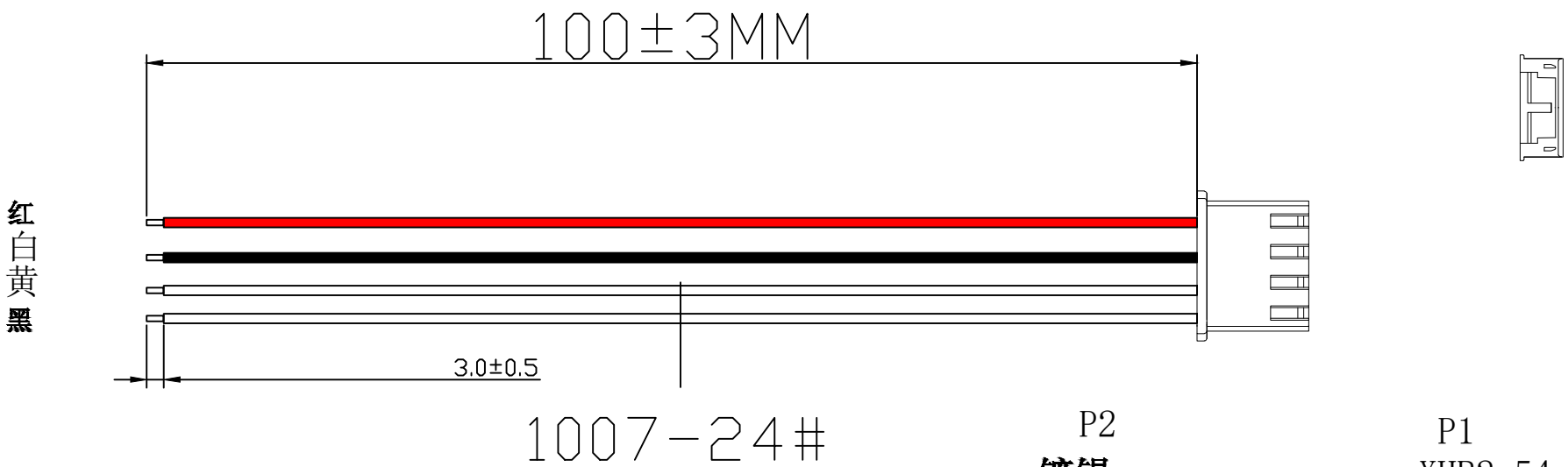

XHB2.54-XXP-X-XXX(X)-XXA-UL1007
① ② ③ ④ ⑤

① 系列（Series No）

② PIN:02P-15P

③ 1：单头;2：双头同向；3双头异向

④ 线长（Line length）L:(可定制长度);(X)：末端镀锡长度单位:mm

⑤ 线规线色（Wire gauge line color）A:(AWG24)
Circuit:R(red)/B（black）/Y（yellow）/G（green）/
BL（blue）/P（purple）/YR（orange）/W（white）/N(brown)/E(grey)

注意事项：

1:**成品需做**100%**导通测试：不得有短/断路及错位现象。**
2:**导通阻抗：**2**欧姆** MAX
3:**绝缘阻抗：**10**欧姆** MIN
4:**测试电压：**300V DC
5:**产品符合**ROHS+REACH**标准。**

序号	产品料号	产品规格描述	切线长度	剥头长度	分线长度	数量	单位	备注
3	端子	XH-T 镀锡端子				2	PCS	
2	胶壳	XHB2.54-4Y 白色				1	PCS	
1	线材：	UL1007-24AWG红白黄黑 L=100MM 尾部镀锡3.0mm	100MM	1.0/3.0T		2	PCS	

ECN BO.	DESCRIPTION.	DATE.	REV.
———	new	2015/5/3	A

瀚源

DESIGNED	CHECKED	APPROVAL	DRAWING NUMBER		SCALT: 1/2	SCALE: 3:1
Mikey	Tom	Jerry	PART NAME	XHB2.54-4P-1-100(3)-24A-UL1007	UNLESS OTHERWISE SPECIFIED,TOLERANCE:	X. ?0.25 X.x ?0.20 X.xx ?0.15 ANGULAIR ?3
			MODEL NAME	XHB2.54-4P-1-100(3)-24A-UL1007		
			3RD ANGLE PROJ	HanElectricity Co.,LTD		FILE.NO.