标 记 MARK	ECN编号/变更内容 ECN NO/DEFINITION	修 改 REVISE	日 期 DATE	核 准 APPROVE

PIN NUMBER	SIGNAL NAME
1	VBUS
2	D-
3	D+
4	GND

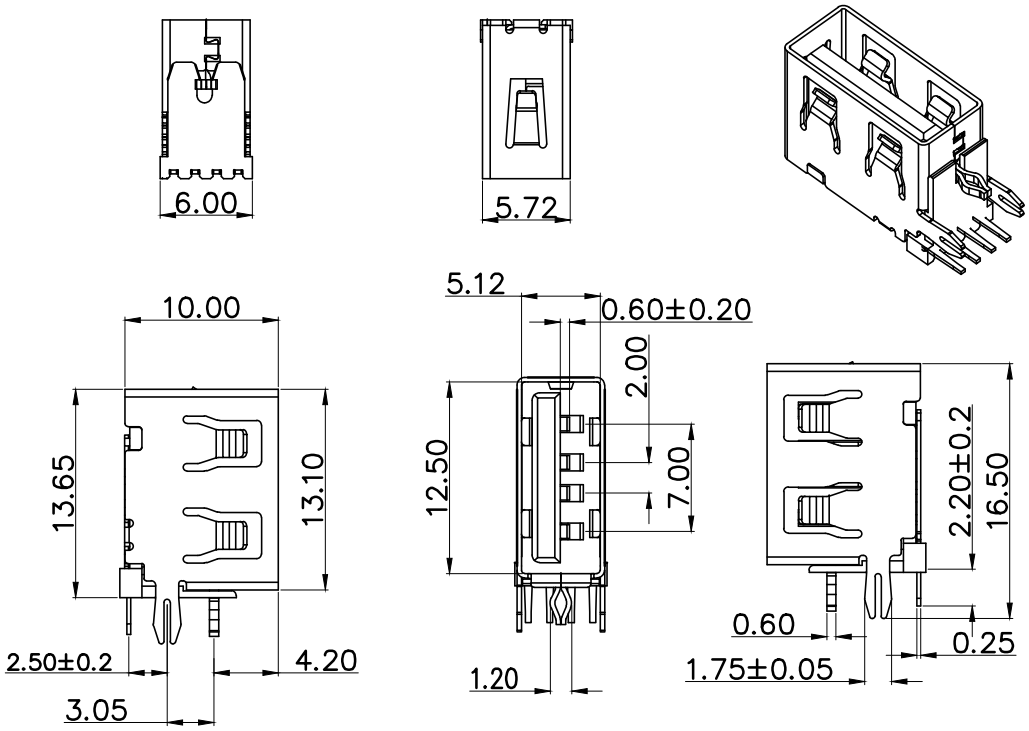

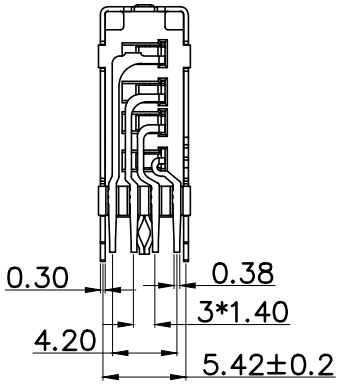

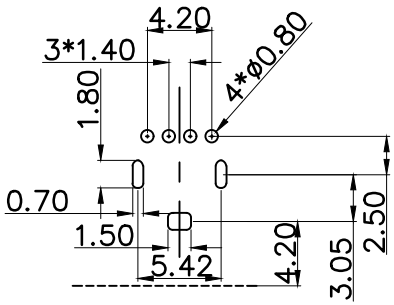

RECOMMENDER P.C.B.LAYOUT TOP VIEW
(COMPONENT SIDE TOLERANCE±0.05)

规格说明:Specifications:

电气特性:Electrical:

1. 额定电流：Current Rating
   1.5A/contact terminal
2. 额定电压：Voltage Rating
   30V DC
3. 接触阻抗：Contact Resistance
   30 milliohms MAX
4. 耐电压：Dielectnic Withstanding Voitage:
   500 V AC AT Sea Levol
5. 绝缘阻抗：Lnsulation Resistance:
   500MEGA ohms MIN

物理特性:Mechanical:

1. 插拔力：Cnnector Mate and Unmate Force
   Mate force: 35 N (MAX)
   Unmate force:5-35 N
2. 耐久（寿命）：1500 Cycles Min
3. 工作温度：-25° C - +70° C
4. 存储温度：-40° C - +85° C
5. 盐雾测试：24H（不包含外壳铆合折弯处）

序 号	品 名	材 质	电镀/颜色	备 注
3	外壳	铁	镀镍	
2	接触	铜	镀金	
1	基座	PBT	白色	

深圳市虹成电子有限公司

品 名 TITLE	USB座		
料 号 PART NO	HC-USB2.0-L100-P		
比 列 SCALE	1:1		
单 位 UNIT	MM	制 图 DRAW	AhYe
张 数 PART NO	1 OF 1	审 核 CHECKED	夏操云
版 本 REV	A	批 准 APPROVE	赵亮亮

UNLESS OTHERWISE, GENERAL TOLERANCE:

X.xxx ±0.10
X.xx ±0.20
X.x ±0.30

ANGULAR:
X.xx° ±1°
X.x° ±3°
X.° ±5°