RoHS
REACH

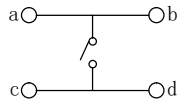

电 路 图
Circuit diagram

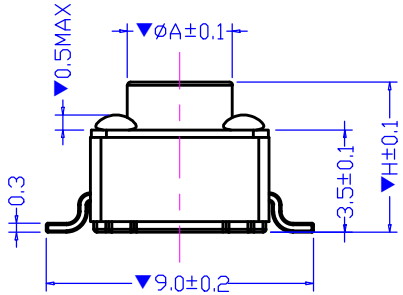

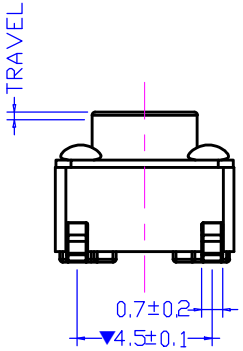

行程(TRAVEL)	
250gf	0.25mm
180gf	0.20mm
100gf	

备注:

1. 塑料件表面应光滑整洁，无飞边、气泡、收缩、破裂等缺陷，铆点无脱落、开花、大小不一等缺陷;

2. 端子表面应清洁，无锈蚀、变形、发黄、电镀不良等缺陷;盖板应组装到位、无松动;

3. ▼重要尺寸首件/自主/巡回等均需确认;

4. 机械性能:
   5.1. 动作力: 250±50gf/180±50gf/100±50gf;
   5.2. 寿　命: 覆银铜弹片　50,000 CYCLES Min.;
   不锈钢弹片 100,000 CYCLES Min.;

5. 料号说明:

8HB- X - X - X - XX - XX XXX

盖板:
无:铁盖
C.:铜盖

包装:
无:散装
P.:盘装

弹片:
A:覆银铜
B:不锈钢

高度:
043:4.3mm
045:4.5mm
…
280:28.0mm
290:29.0mm

按力:
01:250±50gf
02:180±50gf
03:100±50gf

按钮颜色:
S1:黑/S2:白/
S3:红/S4:橙/
S5:黄/S6:绿/
S7:棕/S8:蓝

A (直径)	H (高度)
ø3.50	4.3
	4.5
	4.7
	4.8
	5.0
ø3.45	5.5
ø3.35	6.0
ø3.20	6.5
ø3.10	7.0
ø3.00	7.5
	8.0
	8.5
	9.0
	9.5
	10.0
	10.5
	11.0
	11.5
	12.0
	12.5
	13.0
	13.5
	14.0
	14.5
	15.0
	15.5
	16.0
	16.5
	17.0
	17.5
	18.0
	18.5
	19.0
	19.5
	20.0
	21.0
	22.0
	23.0
	24.0
	25.0
	26.0
	27.0
	28.0
	29.0

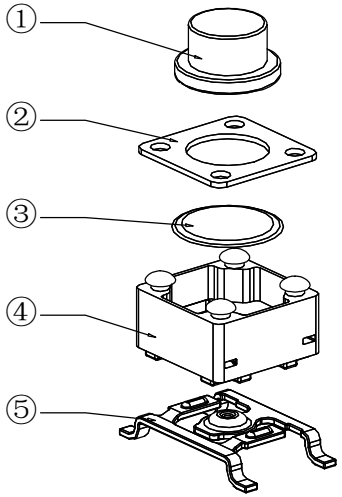

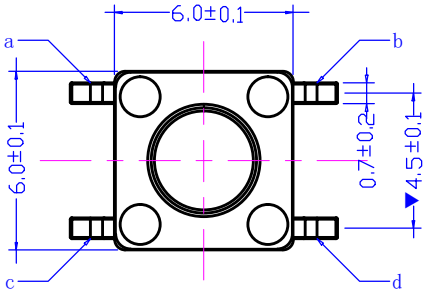

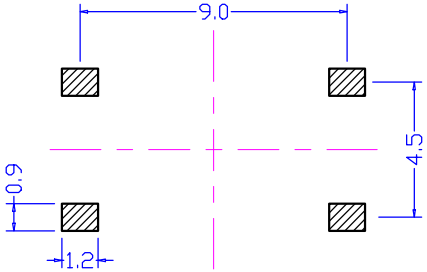

线 路 板 图
PCB Diagram

序号	产品名称	材料规格	表面处理/颜色	数量
1	按　钮	PPA，21以上聚碳		1
2	盖　板	铁/铜	镀铜锡	1
3	弹　片	覆银铜/不锈钢	镀银/无	1
4	基　座	PPA	黑色	1
5	嵌　件	高精铜	镀铜锡	1

电 气 性 能		未注尺寸公差（mm）	
额定规格	DC12V/50mA	.X	±0.25
接触电阻	≤100mΩ	.XX	±0.15
绝缘电阻	≥100MΩ	.XXX	±0.05
耐 电 压	AC250V/min	角度	±1.5°

图面	A4
单位	MM
比例	1:1
页码	1/1
版次	A/0

设　计	陈建明	产品名称：轻触开关
审　核	臧志杨	产品规格：TS-1102S-6x6x*-250
标准		产品料号：
批　准	吴 丹	浙江创都电子科技有限公司