项 目 Mapx	设 变 内 容 Modification	日 期 Date	修改人 Draw	核 准 Approve

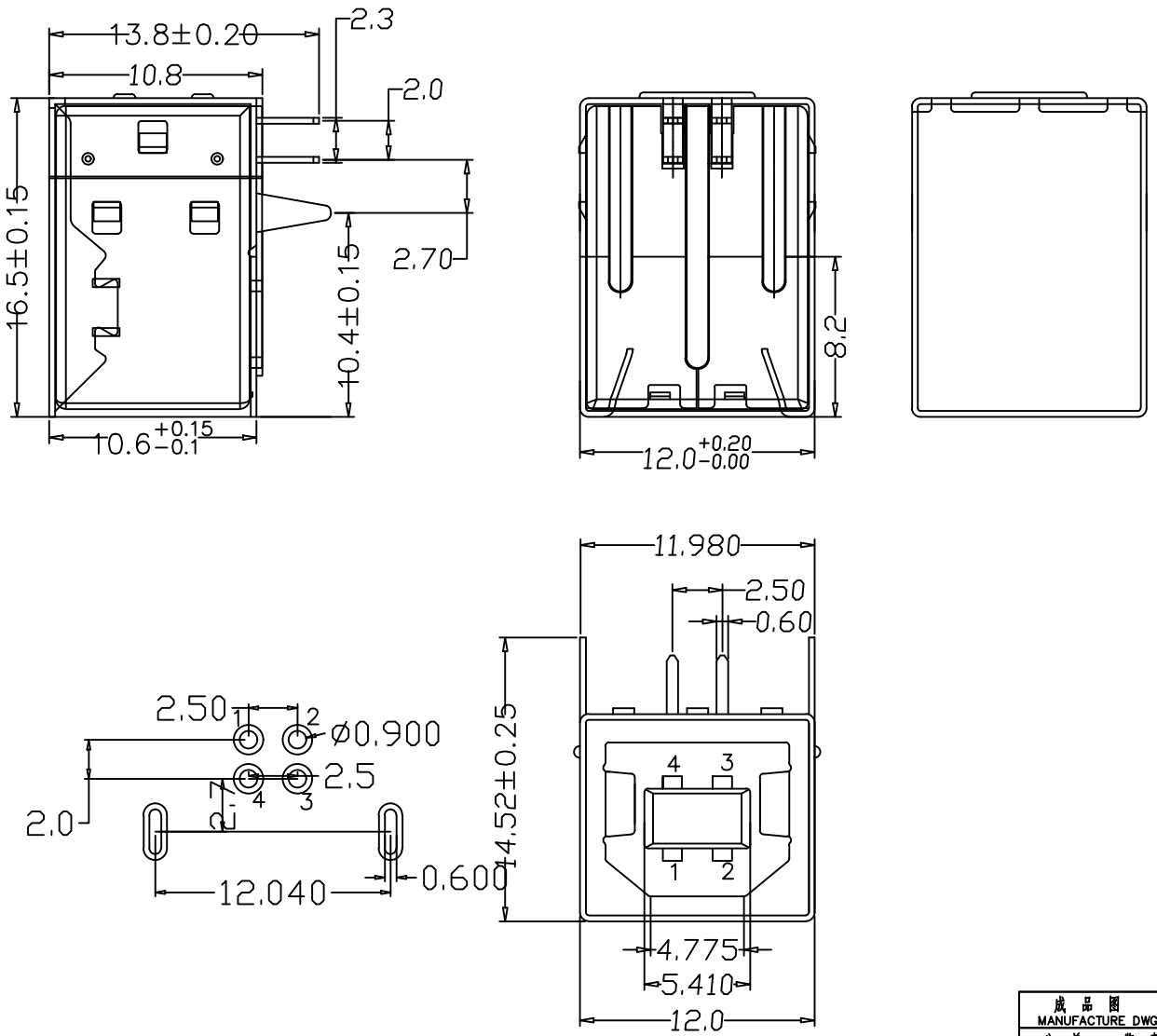

特性：

一、电气性能

1. 额定电流：1.5A
2. 接触阻抗：30 MILLIOHMS MAX
3. 耐电压：100V AC
4. 绝缘阻抗：100V DC/10MΩ

二、机械性能

1. 插入力：35N MAX
2. 拔出力：10N MIN
3. 使用寿命：1500次

三、材料

1. 塑胶： PBT/LCP
2. 端子：黄铜
3. 外壳：铁壳 / 铜壳

四、电镀

1. 端子：接触点镀金（半金锡）
2. 外壳：镀镍80U"MIN（盐雾24H)

五、工作温度：-30° C~+85° C

成品图 MANUFACTURE DWG		浙江创都电子科技有限公司									
公差一览表 TOLERANCE UNLESS OTHERWISE		USB2.0-BF-ZJ-BK-IR									
.X±0.20	X.±5°	日期 DATE	2016.10.20	单位 UNIT	MM	制图 DRAWING		DWG NO.			
.XX±0.10	.X±2°	审核 CHECXED		比例 SCALE	1 : 1	设计 DESIGN	LIUFU	品名 NAME	-		
.XXX±0.02	.XX±1°	核准 APPROVE		角法 VIEW				版本 VER	A0	页数 SHEET	005