RoHS
REACH

版次	内 容	日期	负责人
A/0	新版发行		

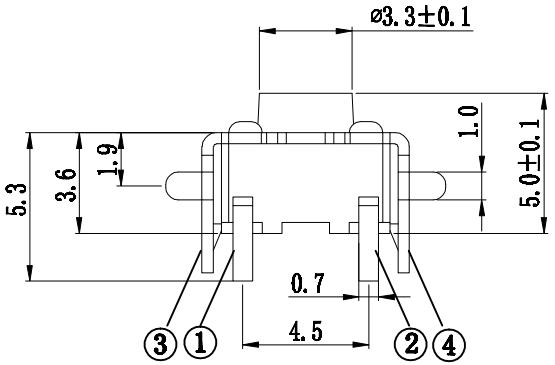

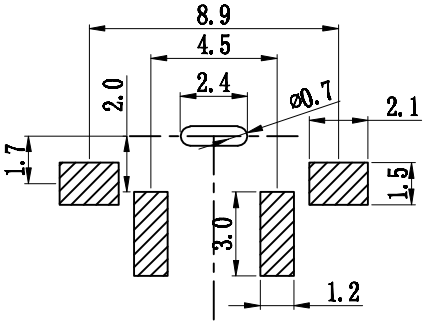

PCB线路板安装图(±0.1)

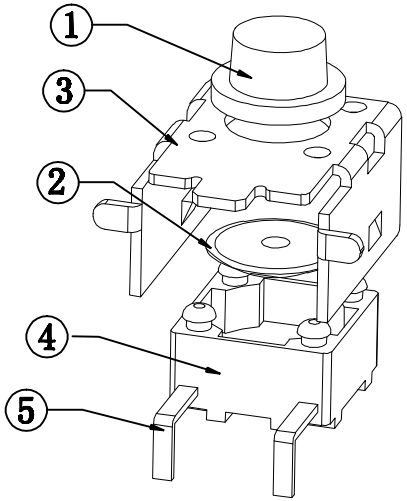

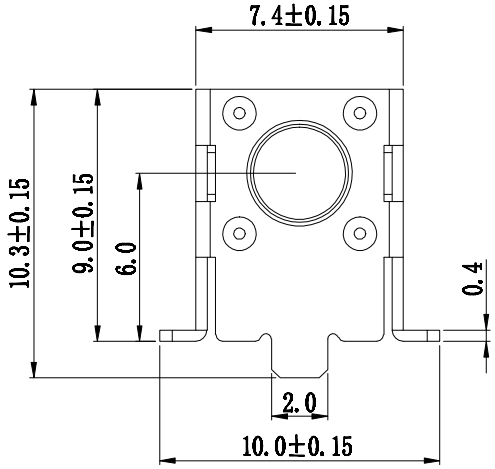

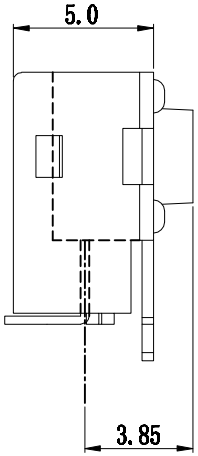

技术参数：

1. 做用温度：-25～+85℃；
2. 额定负荷：DC 12V 50mA；
3. 接触电阻：≤50mΩ；
4. 绝缘电阻：≥100MΩ；
5. 耐　　压：AC250V(50Hz)/min；
6. 动 作 力：250g±50g；
7. 使用寿命：100000次；
8. 未注尺寸公差参照下面表格。

序号	零件名称	材料规格	表面处理	数量	备注
5	接触脚	黄铜	镀银	1	
4	基座	PPA（黑色）	——	1	
3	支架	冷轧钢带	铜锡	1	
2	簧片	不锈钢	镀银	1	
1	按钮	PPA（黑色）	——	1	

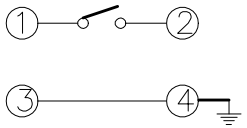

电路图

未注尺寸公差(mm)			
0～3	±0.05	±0.10	±0.20
>3～6	±0.05	±0.15	±0.30
>6～30	±0.10	±0.20	±0.50
>30～120	±0.15	±0.30	±0.80
角　度		±1°	

设　计			产品名称：轻触开关
审　核		图面 A4 / 单位 MM	产品料号：TC-06H-30-5H
标准化		比例 1:1 / 重量	产品规格：6.0中心贴片支架
批　准		页码 1/1 / 版次 A/0	深圳市富港科技有限公司