由 Autodesk 教育版产品制作

RoHS
REACH

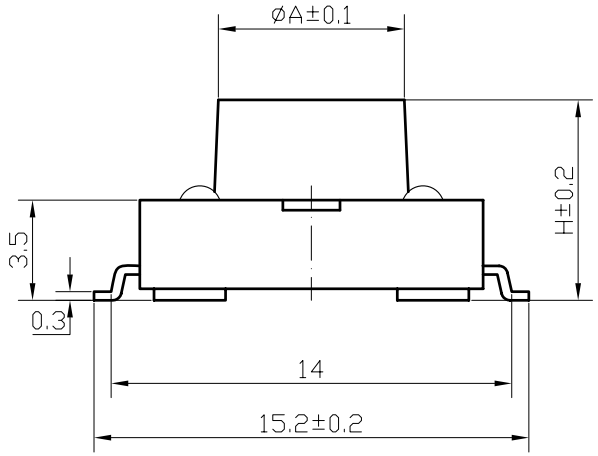

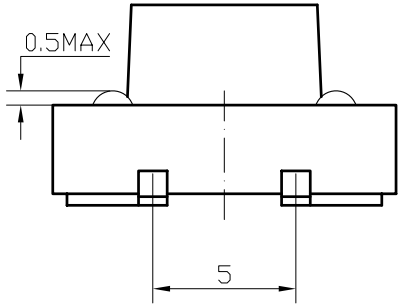

A	H(高度)
⌀6.8	4.3
⌀6.8	4.5
⌀6.7	5.0
⌀6.7	7.0
⌀6.5	7.5
⌀6.2	10
⌀6.2	20

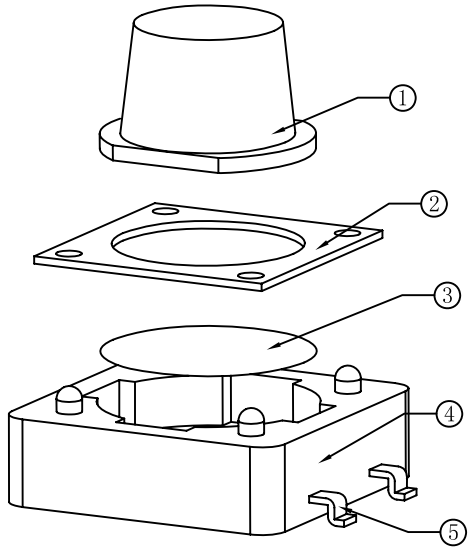

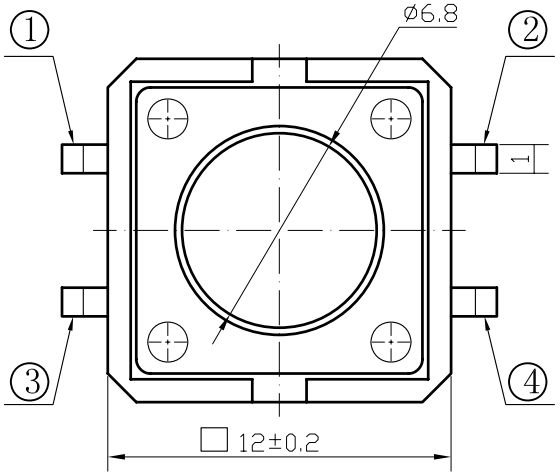

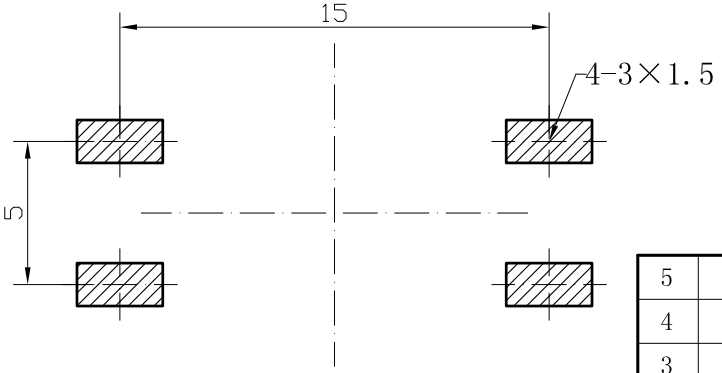

PCB线路板安装图(±0.1)

技术参数：
1. 做用温度：-25～+85℃；
2. 额定负荷：DC 12V 50mA；
3. 接触电阻：≤50mΩ；
4. 绝缘电阻：≥100MΩ；
5. 耐　　压：AC250V(50Hz)/min；
6. 动 作 力：250g±50g；
7. 使用寿命：100000次；
8. 未注尺寸公差参照下面表格。

序号	零件名称	材料规格	表面处理	数量	备注
5	接触脚	黄铜	镀银	1	
4	基座	PPA（黑色）	——	1	
3	簧片	复合银	Ag/Ni 0.2um	1	
2	盖板	不锈铁	——	1	
1	按钮	PPA（黑色）	——	1	

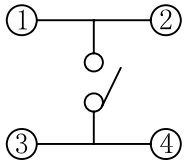

电路图

未注尺寸公差(mm)			
0～3	±0.05	±0.10	±0.20
>3～6	±0.05	±0.10	±0.30
>6～30	±0.10	±0.20	±0.50
>30～120	±0.15	±0.30	±0.80
角　度		±1°	

设　计	
审　核	
标准化	
批　准	

图面	A4
单位	MM
比例	
重量	
页码	1/1
版次	A/0

产品名称:轻触开关

产品型号:TC-12B-01-5H

产品规格：12*12贴片

深圳市富港科技有限公司

由 Autodesk 教育版产品制作