RoHS	
REACH	

版次	内 容	日期	负责人
A/0	新版发行		

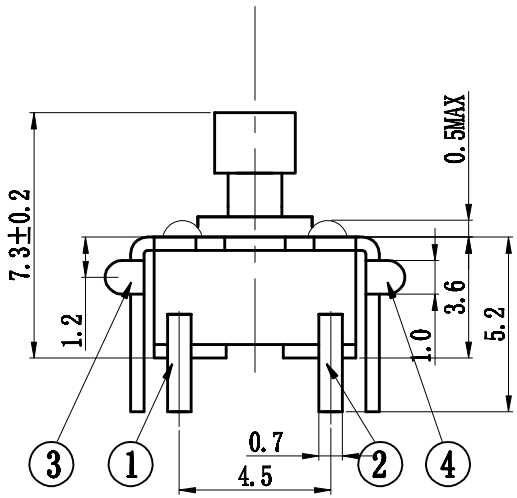

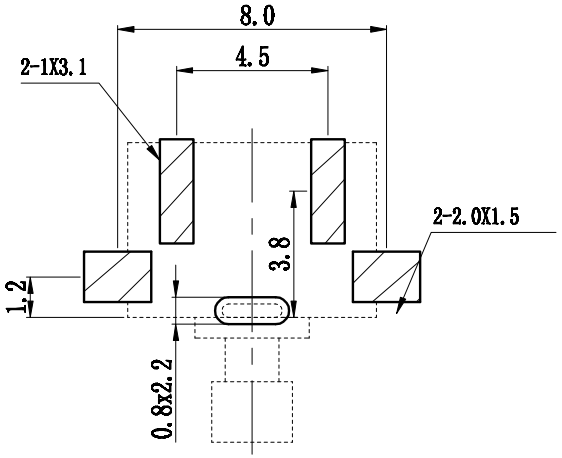

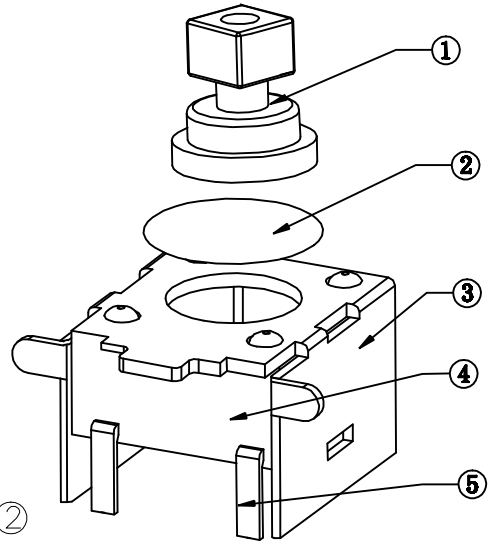

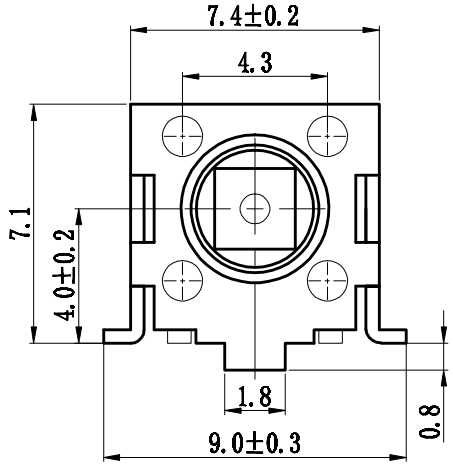

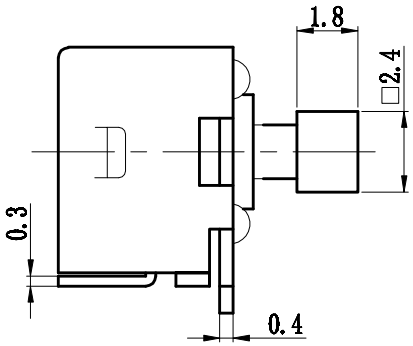

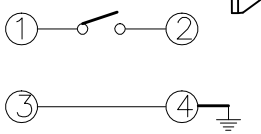

电路图

序号	零件名称	材料规格	表面处理	数量	备注
5	接触脚	黄铜	镀银	1	
4	基座	PPA（黑色）	——	1	
3	支架	冷轧钢带	铜锡	1	
2	簧片	不锈钢	镀银	1	
1	按钮	PPA（黑色）	——	1	

技术参数：

1. 做用温度：-25～+85℃；
2. 额定负荷：DC 12V 50mA；
3. 接触电阻：≤50mΩ；
4. 绝缘电阻：≥100MΩ；
5. 耐　　压：AC250V(50Hz)/min；
6. 动 作 力：160g±50g；
7. 使用寿命：100000次；
8. 未注尺寸公差参照下面表格。

未注尺寸公差(mm)			
0～3	±0.05	±0.10	±0.20
＞3～6	±0.05	±0.15	±0.30
＞6～30	±0.10	±0.20	±0.50
＞30～120	±0.15	±0.30	±0.80
角　度		±1°	

设　计		图面	A4	产品名称：轻触开关
审　核		单位	MM	产品料号：TC-06H-09-7.3H
标准化		比例	1:1	产品规格：粗2号脚长9.0中心4.0小方头
批　准		重量		
		页码	1/1	深圳市富港科技有限公司
		版次	A/0	