编号	修改原因	制图	审核	核准

N:表示产品的pin数

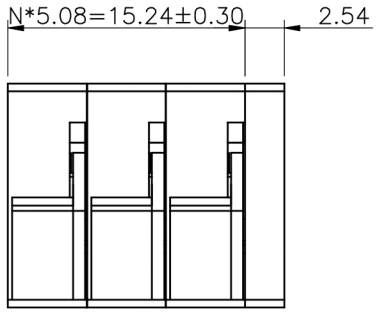

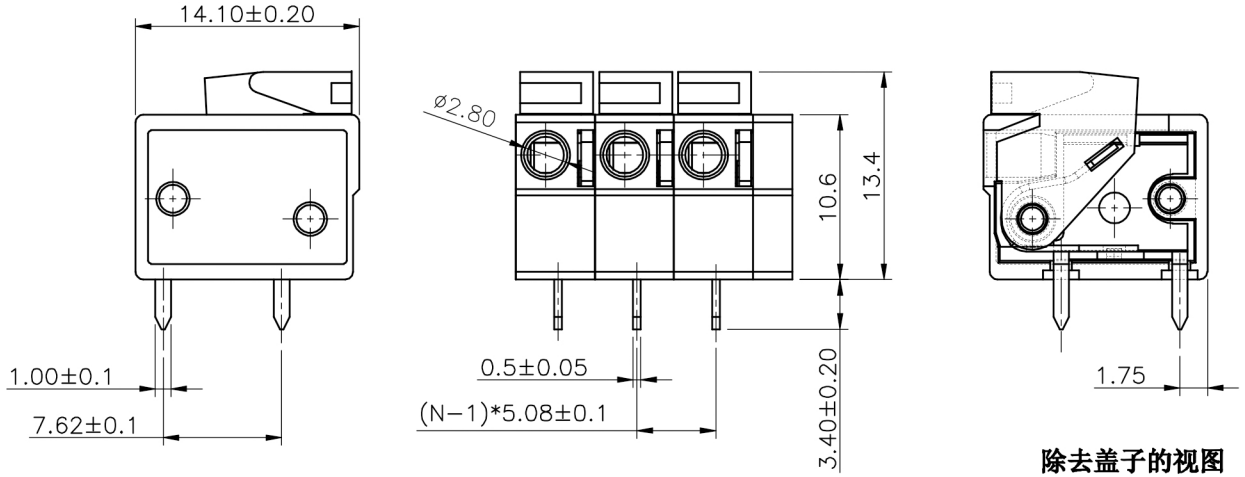

除去盖子的视图

•材质&电镀
弹片：不锈钢
焊针：黄铜，镀锡
塑件：PA66，UL94V-0
•电气性能

参考标准	UL	IEC
额定电压：	300V	250V
额定电流：	10A	15A
使用线径：	22-16AWG	1.5mm²

接触电阻： 20MΩ
绝缘电阻： 500MΩ/DC500V
耐电压： AC2000V/1min
•机械性能
温度范围:-40℃~+105℃
瞬时温度:+250℃ for 5 Sec
剥线长度： 9-10mm

编码原则：

WJ142R-5.08 — □ □ P — □ □ — X X X

No. of Pole 极数

1	Single pitch 单倍间距
2	Double pitch 双倍间距

Customer Request 客户需求

Color 颜色

1	Grey	灰色
2	Blue	蓝色
3	Black	黑色
4	Green	绿色
5	Orange	橙色
6	Red	红色
7	Trans-parent	透明
8	Yellow	黄色
9	White	白色

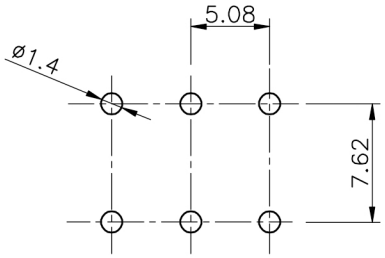

RECOMMEND PCB LAYOUT(TOLERANCE=±0.05)

尺寸公差:		角度公差:	
X.	±0.20	X.	±2°
.X	±0.15	.X	±1.5°
.XX	±0.10	.XX	±1°

图纸类型	客户图纸		
比例	1:1	图页	1\1
图纸编号	WJ142R-XXXX		

投影法		品名	免螺式端子台 间距5.08MM
单位	mm		
纸张尺寸	A4	产品系列	WJ142R 系列

KANGNEX NBWJ 宁波康奈克斯电气有限公司 NINGBO KANGNEX ELECTRIC CO.,LTD