Pb Process Capable | RoHS Compliant 2011/65/EU | HALOGEN Compliant Halogen Free

REV.	ECN NO.	DESCRIPTION	DATE	DESIGN

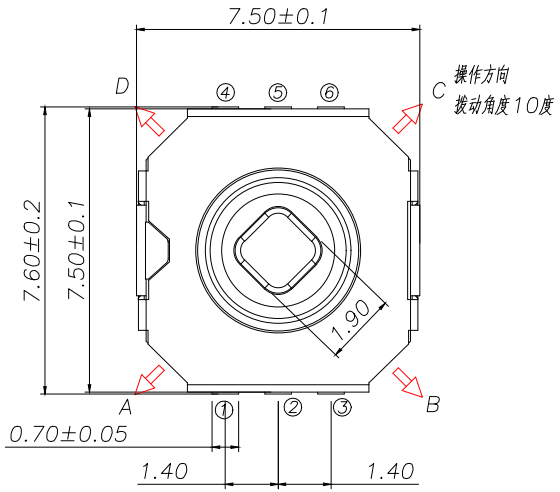

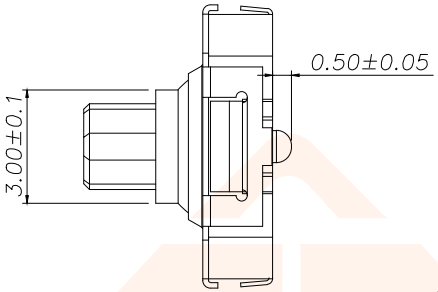

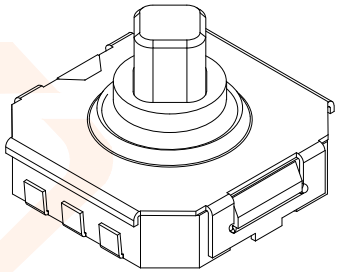

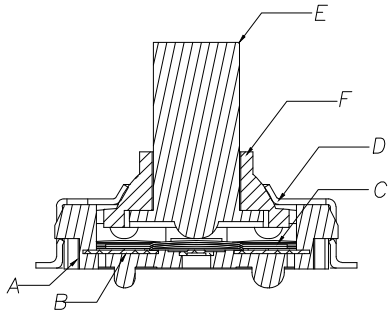

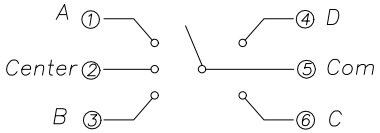

电路图

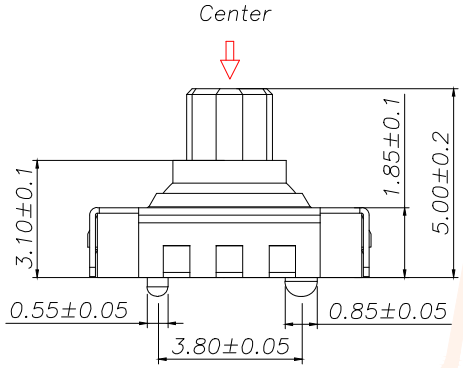

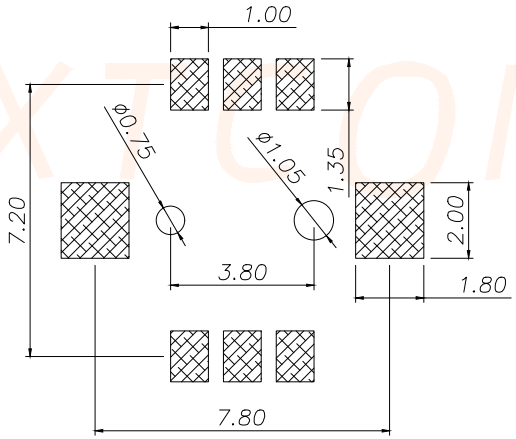

安装尺寸

项目		标准
电气性能	额定电流 Rated Current:	0.1A MAX
	额定电压 Rated voltage:	DC 12V
	接触电阻 Contact resistance:	<80mΩ
	绝缘电阻 Insulation Resistance:	>100MΩ
	耐压强度 Compressive strength:	AC250V 50Hz/1 min
机械性能	操作力度 Operating force:	4–160±50gf
		250±50gf
	机械寿命 Mechanical life:	50,000 cycles Min
	操作行程 Operation Stroke:	0.2±0.1mm
环境性能	温度范围 Temperature Range:	–30°C ~ +85°C

NO.	零件名称 Part Name	Q'TY	材料 Material	镀涂 Plating coating	颜色 colour	备注 Remarks
F	梅花按钮	1	增强尼龙	/	黑色	
E	按钮	1	增强尼龙	/	黑色	
D	盖板	1	不锈钢	镀银	银白色	
C	接触弹片	2	覆银不锈钢	覆银	银白色	(4–90gf –130gf)*2
B	嵌件	1	进口磷青铜	镀银	银白色	
A	基座	1	LCP	/	黑色	

TOLERANCE	
X.±0.30	X.°±5°
X.X±0.20	X.X°±3°
X.XX±0.10	X.XX°±2°
UNITS	mm
MATERILA	— — —
FINISH	— — —

深圳聚兴泰电子科技有限公司
Shenzhen Juxingtai Electronic Technology Co., Ltd

PART NO. WS–4175		TITLE: 五向开关系列	
DESIGN: Ethan		MANUFACTURE DWG	
CHED: Olvia		SCALE N:A	SHEET 1/1
APPD: Ava			

JXTCONN