HL-SMA-KEP-16.5-02

| 材质与表面处理(Materials & Plating) | | |
|---|---|---|
| 零件名称(Part Name) | 材质(Material) | 表面处理(Plating) |
| 壳体(Body) | 黄铜(Brass) | 镀金(Gold Plated) |
| 绝缘子(Insulator) | 聚四氟乙烯(PTFE) | |
| 中心针(Contact Pin) | 黄铜(Brass) | 镀金(Gold Plated) |
| 六角螺母(Hex Nut) | 黄铜(Brass) | 镀金(Gold Plated) |
| 内齿垫片(Washer) | 铁(Iron) | 镀金(Gold Plated) |

| 性能指标(Electrical) |
|---|
| 1.特性阻抗(Impedence)：50Ω |
| 2.频率范围(Frequency)：DC-6GHz |
| 3.接触电阻：内导体(Center Contact Resistance)≤3mΩ<br>外导体(Outer Contact Resistance)≤2mΩ |
| 4.绝缘阻抗(Insulation Resistance)：≥5000MΩ |
| 5.介质耐压(Dielectric Withstanding Voltage)：1000V(Volts RMS) |
| 6.驻波比(VSWR)：≤1.25 |

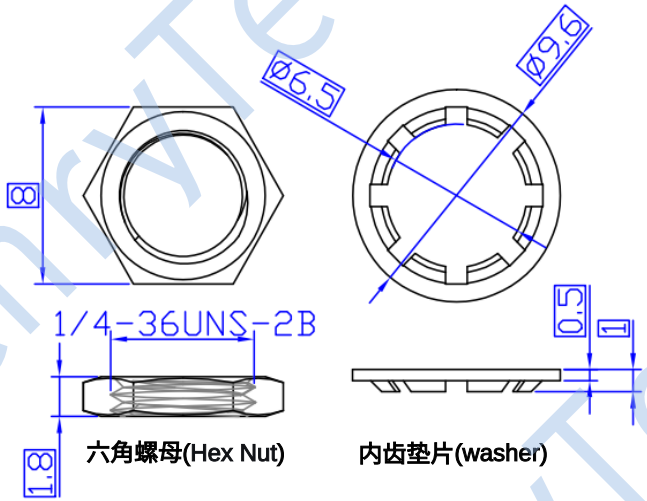


可选配附件(Internal tooth washer)

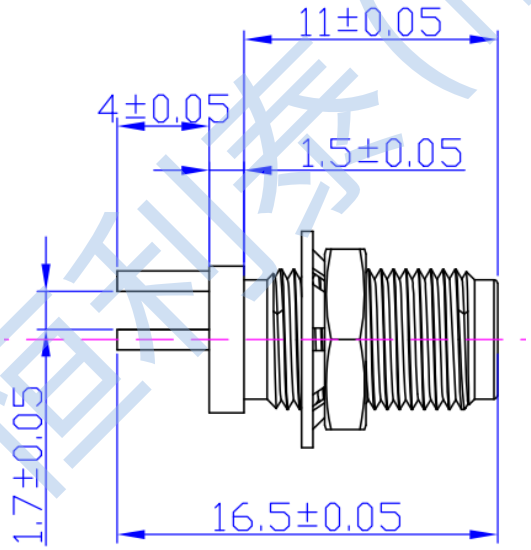


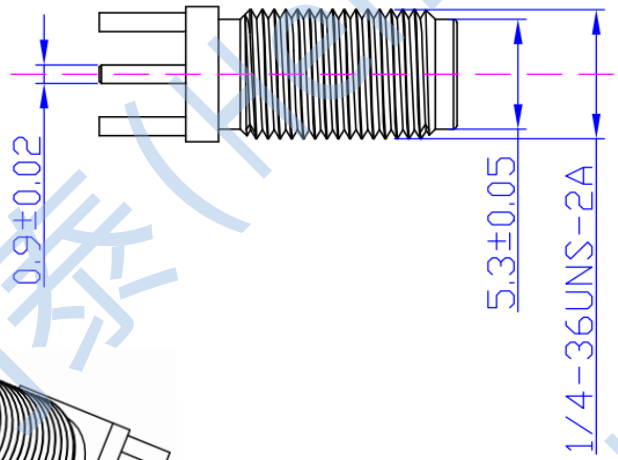


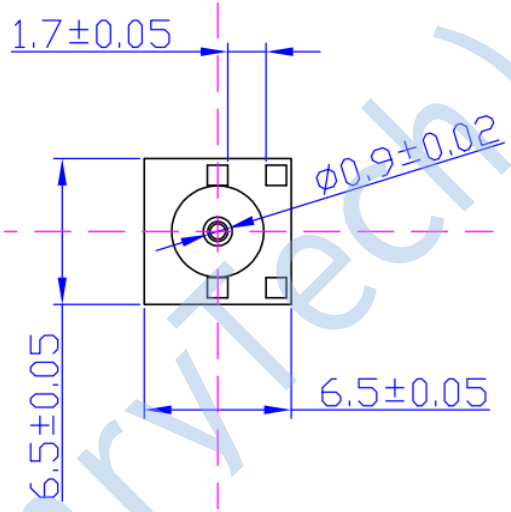


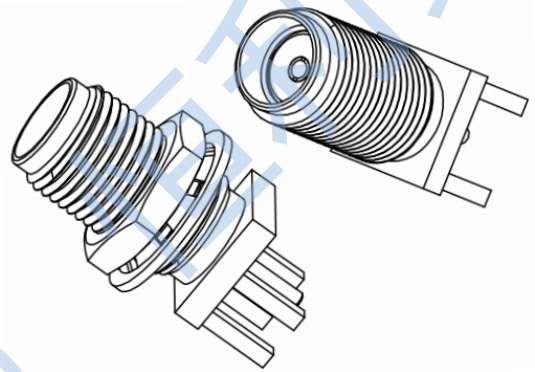

| 一般公差(单位：mm) | |
|---|---|
| X. | ±0.3 |
| .X | ±0.2 |
| .XX | ±0.1 |

| 零件代号 |
|---|
| 借(通)用件登记 |
| 描图 |
| 描校 |
| 旧底图总号 |
| 底图总号 |
| 签字 |
| 日期 |

| 标记 | 处数 | 分区 | 更改文件号 | 签名 | 年月日 |
|---|---|---|---|---|---|
| 设计 | | | 标准化 | | |
| 校核 | | | 工艺 | | |
| 主管设计 | | | 审核 | | |
| | | | 批准 | | |

成都恒利泰科技有限公司
Chengdu HenryTech Technology co., Ltd

| 阶段标记 | 重量 | 比例 | HL-SMA-KEP-16.5-02 |
|---|---|---|---|
| 共1张 第1张 | 版本 | | 替代 |

恒利泰(HenryTech)