REV.	DESCRIPTION	DATE
A/0	新版发行	2013.7.3
B/0	升 B 版	2024.8.14

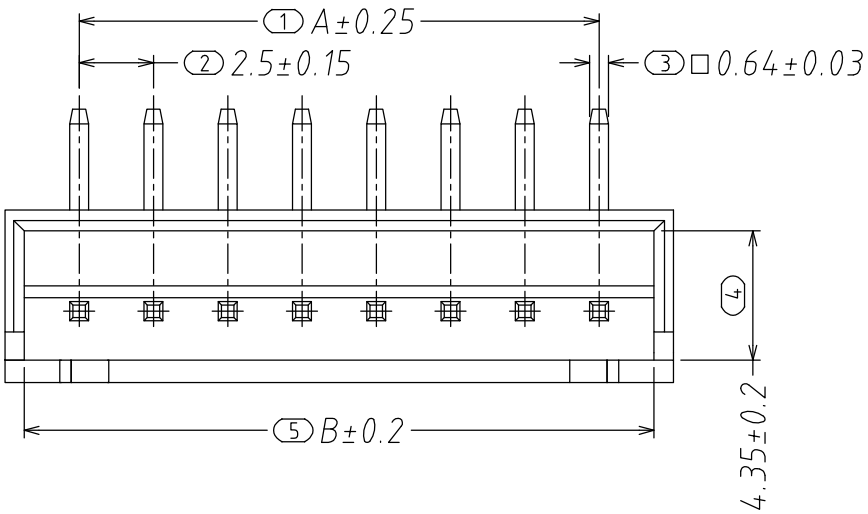

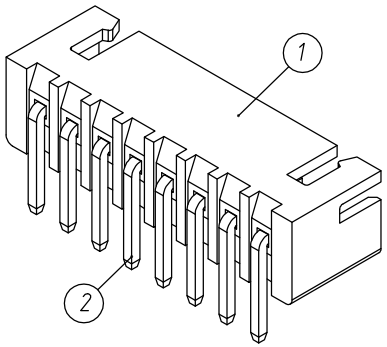

技术参数:

1、所有材料符合ROHS2.0/REACH要求。
2、额定电流：3A，AC，DC；
3、额定电压：250V，AC，DC；
4、温度范围：-25℃~+85℃；
5、接触电阻：≤0.02Ω；
6、绝缘电阻：≥1000MΩ；
7、耐压：1000V，AC/minute.
8、产品料号：

A25001 - n AW - 01 T1

- 孔位
- 产品类型 AW:弯插针座
- 胶芯材质 01:PA66 白色
- 电镀 T1:镀亮锡

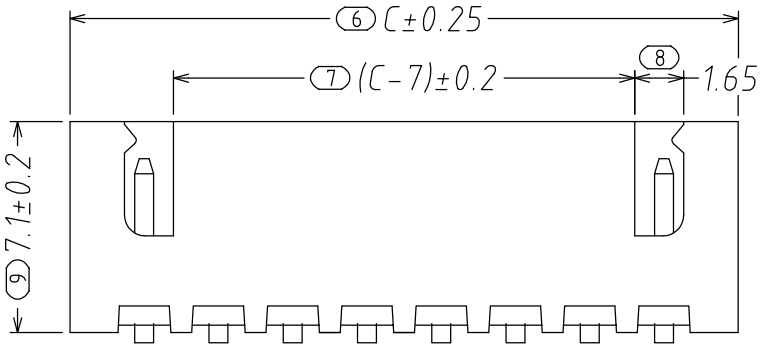

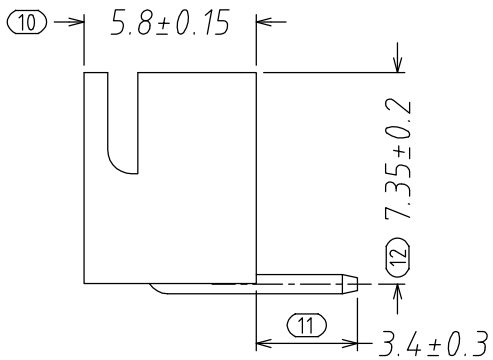

Circuits	Dimensions(mm)		
	A	B	C
02	2.50	6.00	7.50
03	5.00	8.50	10.00
04	7.50	11.00	12.50
05	10.00	13.50	15.00
06	12.50	16.00	17.50
07	15.00	18.50	20.00
08	17.50	21.00	22.50
09	20.00	23.50	25.00
10	22.50	26.00	27.50
11	25.00	28.50	30.00
12	27.50	31.00	32.50
13	30.00	33.50	35.00
14	32.50	36.00	37.50
15	35.00	38.50	40.00
16	37.50	41.00	42.50

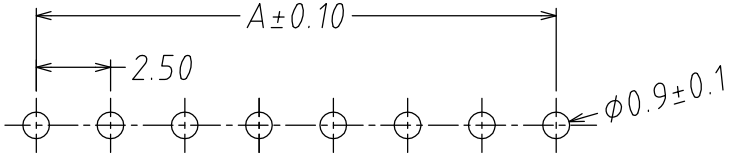

SUGGESTED PCB LAYOUT
(COMPONENT SIDE)

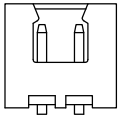

2PIN外观
1:2

序号	名 称	材 料	数 量	附 注
2	端子 Contact	黄铜 Brass	n×1	电镀(镍): 整个表面镀底镍30u"MIN,再镀镍 80u"MIN..
1	基座 Wafer	PA66 (UL94V-0)	1	白色

GENERAL TOLERANCES			DRAWN BY	罗荣程/2024.8.17	浙江深海电子有限公司	
0.X ±0.25	X.° ±3°		CHK. BY	朱江浩/2024.8.17		
0.XX ±0.12			APRV. BY	姚 婷/2024.8.17	SHEET	PROD. NAME SH-XH2.54-NPW
0.XXX ±0.05	X.X° ±0.5°				1 OF 1	PART NO. A25001-nAW-01T1
UNIT	SIZE	SCALE	DRAWING NO.		TITLE 2.5mm pitch 90° WAFER-DIP TYPE	
MM	A4	1:1	H25004-00			

借用登记
旧底图总号
底图总号
签 字
日 期