REV.	DESCRIPTION	DATE
A/0	新版发行	2022.11.28
A/1	B尺寸加胶0.2	2023.10.11
B/0	升 B 版	2024.8.10

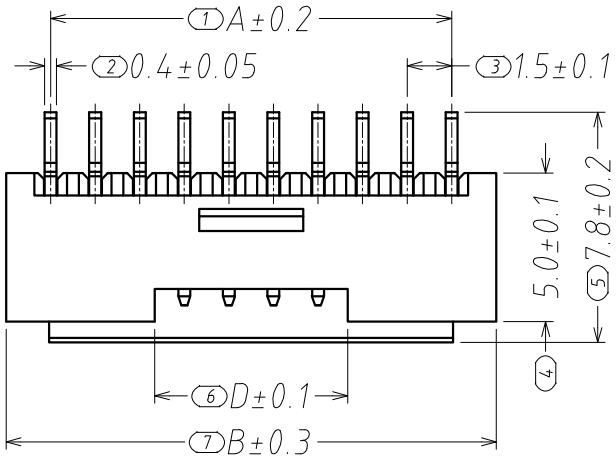

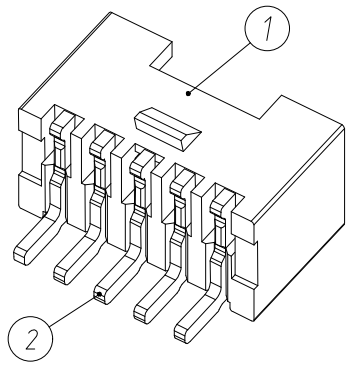

技术参数:

1、所有材料符合ROHS2.0/REACH/HF要求。
2、额定电流：3A，AC，DC；
3、额定电压：350V，AC，DC；
4、温度范围：-25℃~+85℃；
5、接触电阻：≤0.02Ω；
6、绝缘电阻：≥1000MΩ；
7、耐压：500V，AC/minute.
8、产品料号：

A15003 - n AWB - B - 03 T1

- 孔位
- 产品类型 AWB:卧贴针座
- 特征 B:有锁扣
- 胶芯材质 03:LCP 本色
- 电镀 T1:镀亮锡

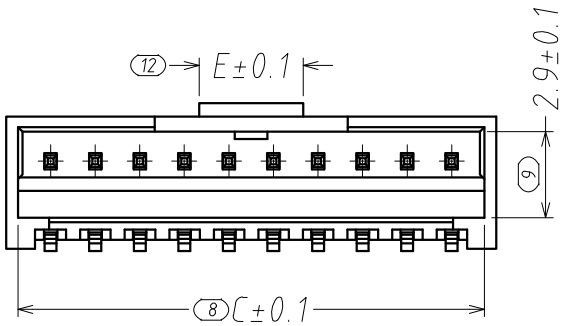

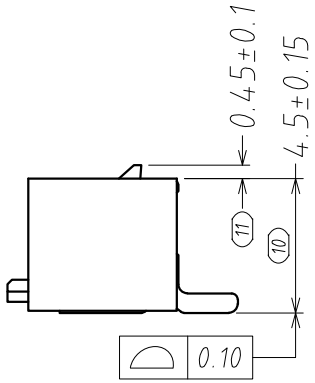

Circuits	Dimensions(mm)				
	A	B	C	D	E
2	1.50	4.55	3.70	2.60	0.90
3	3.00	6.05	5.20		
4	4.50	7.55	6.70	4.10	1.75
5	6.00	9.05	8.20		
6	7.50	10.55	9.70		
7	9.00	12.05	11.20		
8	10.50	13.55	12.70	6.50	3.55
9	12.00	15.05	14.20		
10	13.50	16.55	15.70		
11	15.00	18.05	17.20		
12	16.50	19.55	18.70		
13	18.00	21.05	20.20		
14	19.50	22.55	21.70		

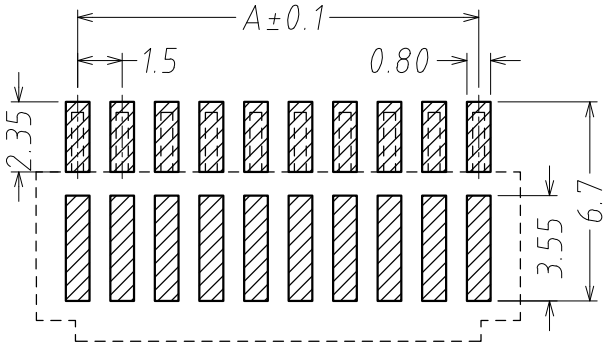

SUGGESTED PCB LAYOUT
(COMPONENT SIDE)

序号	名 称	材 料	数 量	附 注
2	端子 Contact	黄铜 Brass	n*1	电镀(锡)：整个表面镀底镍30u"MIN,再镀锡80u".MIN.
1	基座 Wafer	LCP(UL94V-0)	1	本色

GENERAL TOLERANCES			DRAWN BY	罗荣程/2024.8.10
0.X ±0.25	X.° ±3°		CHK. BY	朱江浩/2024.8.10
0.XX ±0.12				
0.XXX ±0.05	X.X° ±0.5°		APRV. BY	姚 婷/2024.8.10

UNIT	SIZE	SCALE
MM	A4	1:1

DRAWING NO. H15014-00

浙江深海电子有限公司

SHEET	PROD. NAME	SH-MX1.5-NAWT-DK
1 OF 1	PART NO.	A15003-nAWB-B-03T1

TITLE 1.5mm pitch 90° WAFER-SMT TYPE

借用登记
旧底图总号
底图总号
签 字
日 期