标注前有“*”为重点检验尺寸

图面产品均符合ROHS标准

SMA 弯母头 母针 PCB 镀镍 牙长13.0

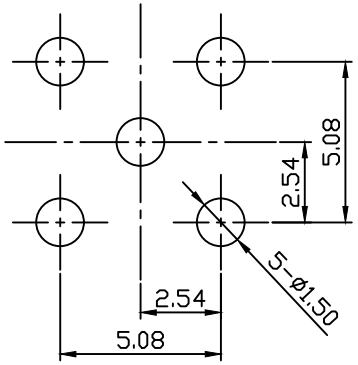

P. C. B

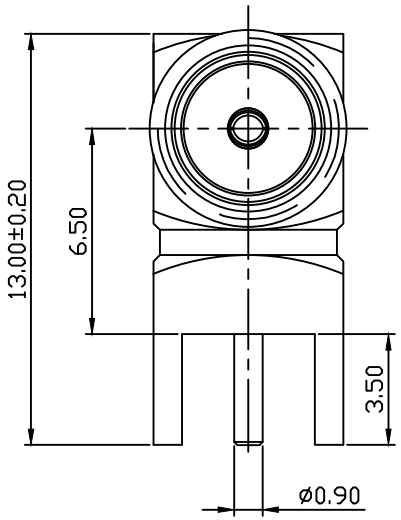

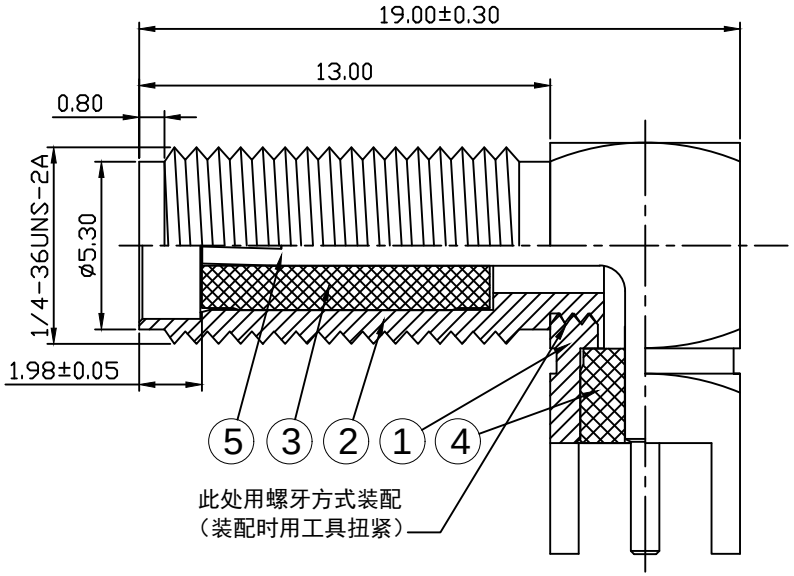

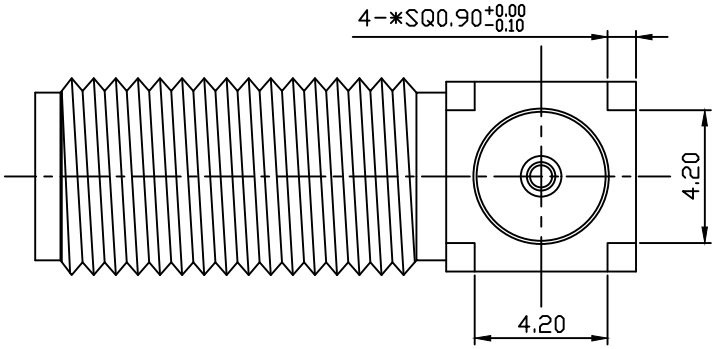

技术要求:

1) 标准阻抗: 50 OHM;
2) 频率范围: 0-6 GHz;
3) 电压驻波比: 1.5 MAX;
4) 工作电压：335-500 VOLTS;
5) 电介质耐电压：500-1500 VRMS;
6) 盐雾要求48H;
7) 其它外观要求依我司品管标准管控.

序号	名 称	零件料号	材 质	数量	表面处理	产品规格
5	中心针	C1303510 / PIN288-11	黄铜C3604	1	镀金 1u″	ϕ1.27 X 23.3
4	绝缘体	C107212 / JYT361-20	铁氟龙	1	白 色	ϕ4.15 X 2.50
3	绝缘体	C107174 / JYT117-00	铁氟龙	1	白 色	ϕ4.10 X 9.10
2	螺牙本体	C516119 / BT288-22	黄铜C3604	1	镀镍100u″	ϕ6.25 X 14.70
1	四角本体	C516120 / BT288-12	黄铜C3604	1	镀镍100u″	SQ6.50 X 13.00

B O M 表

ZKT® 深 圳 市 中 科 无 线 技 术 有 限 公 司

公 差	x. ±0.30 x.x ±0.20 x.xx ±0.10 ANGULAR: ±0.2°				代 码		料 号	
					品 名	SMA弯母头母针PCB 镀镍 牙长13.0		
		变 更 记 录	日 期	变更者	型 号	ZKC516078-1		
		比 例	1:1	纸 张	A4	绘 图	GUO	日 期	2025.12.31
图 法		单 位	mm	版 本	A	审 核		确 认	