标注前有“*”为重点检验尺寸

图面产品均符合ROHS标准

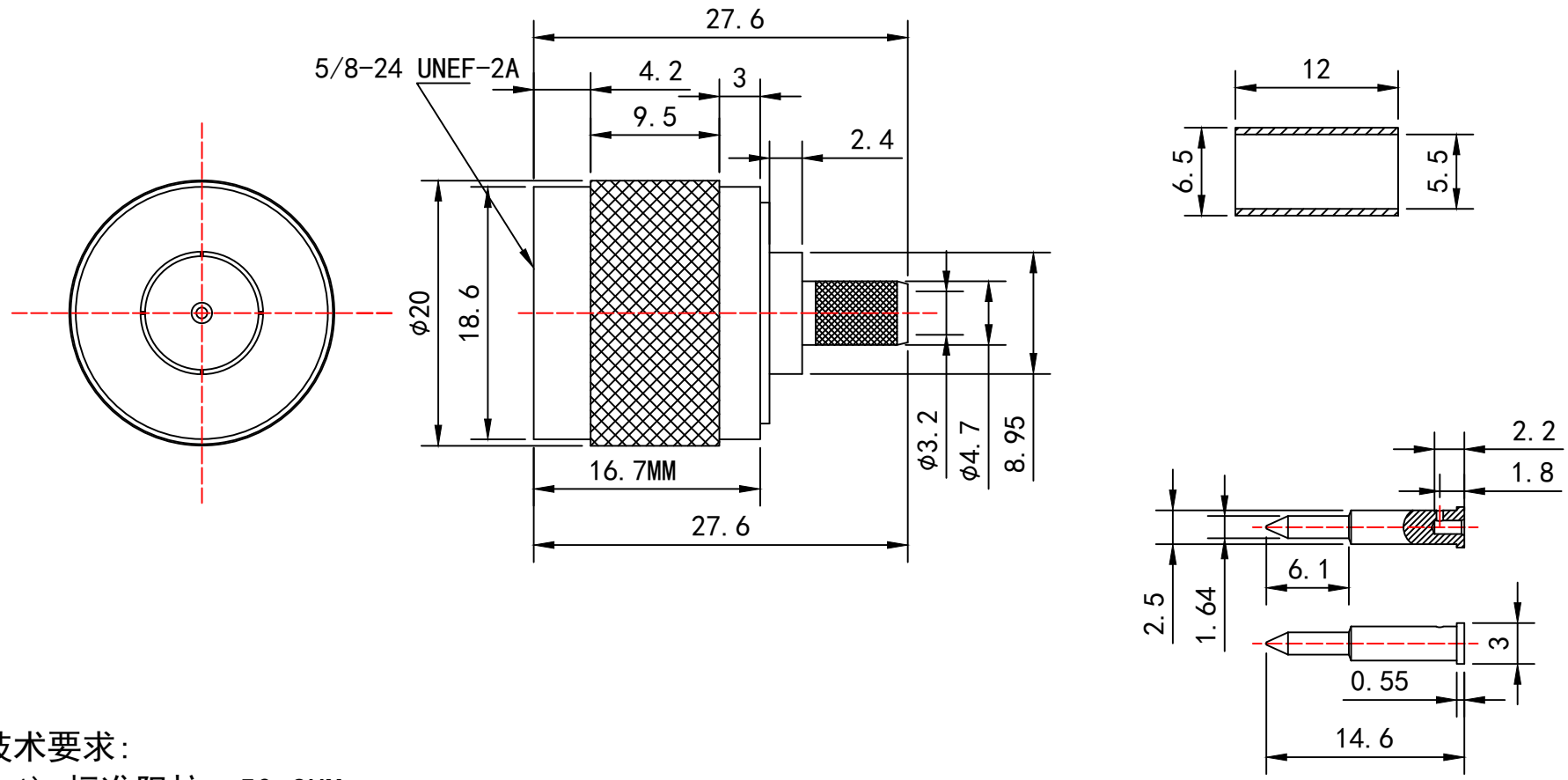

技术要求:

1) 标准阻抗: 50 OHM;
2) 频率范围: 0-6 GHz;
3) 电压驻波比: 1.5 MAX;
4) 工作电压：335-500 VOLTS;
5) 电介质耐电压：500-1500 VRMS;
6) 表面镀镍100-200u"，需过48H盐雾测试
7) 其它外观要求依我司品管标准管控;

零件图

ZKT® 深圳市中科无线技术有限公司

公差	未注公差：±0.05 ANGULAR 3°				代码		料号	
					品名	镀镍N 公头公针(插针式)		
		变更记录	日期	变更者	型号	ZKC507050		
		比例	1：1	纸张	A4	绘图	ZHANG	日期	2025.12.30
图法		单位	mm	版本	A	审核		确认	